AMORTISSEUR D\'ANGLE RÉGLABLE GLISSANDO
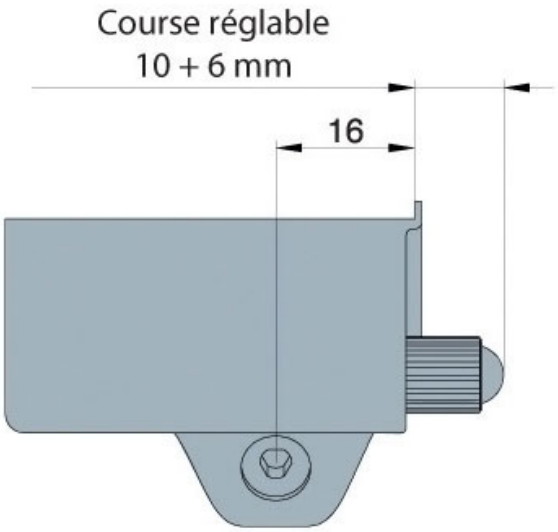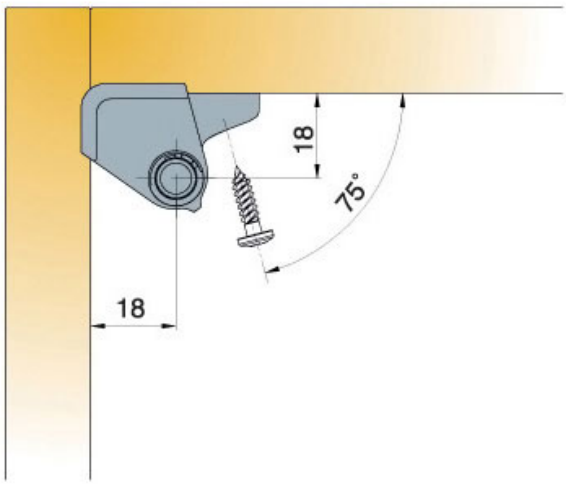
TITUS