ARRÊT DE PORTE SALICE
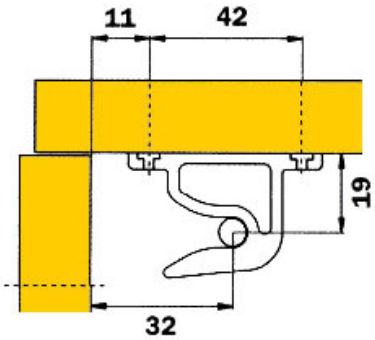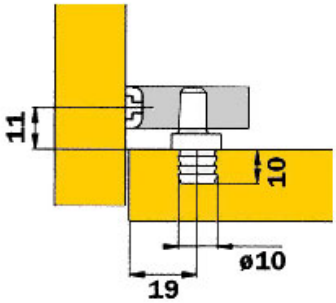
SALICE