BANDE CRANTÉE PLATE SOFADI

SOFADI

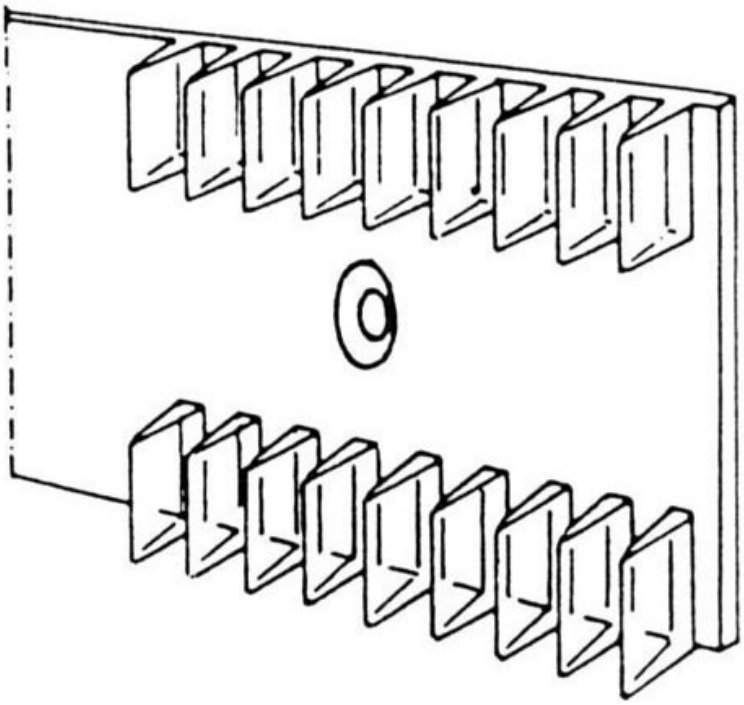

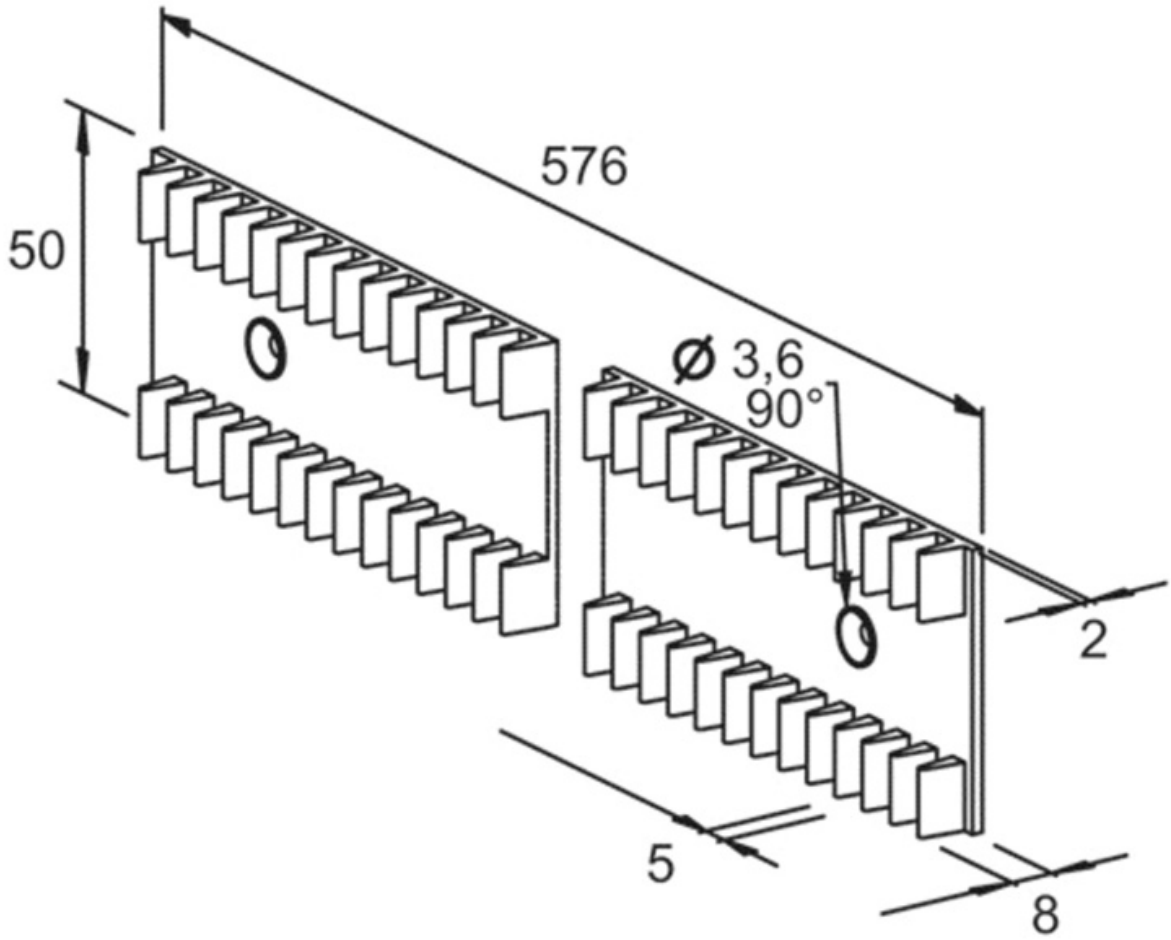
576
50
Ø 3,6
90°
2
5
8