BANDEAU INTERMÉDIAIRE INNOTECH ATIRA
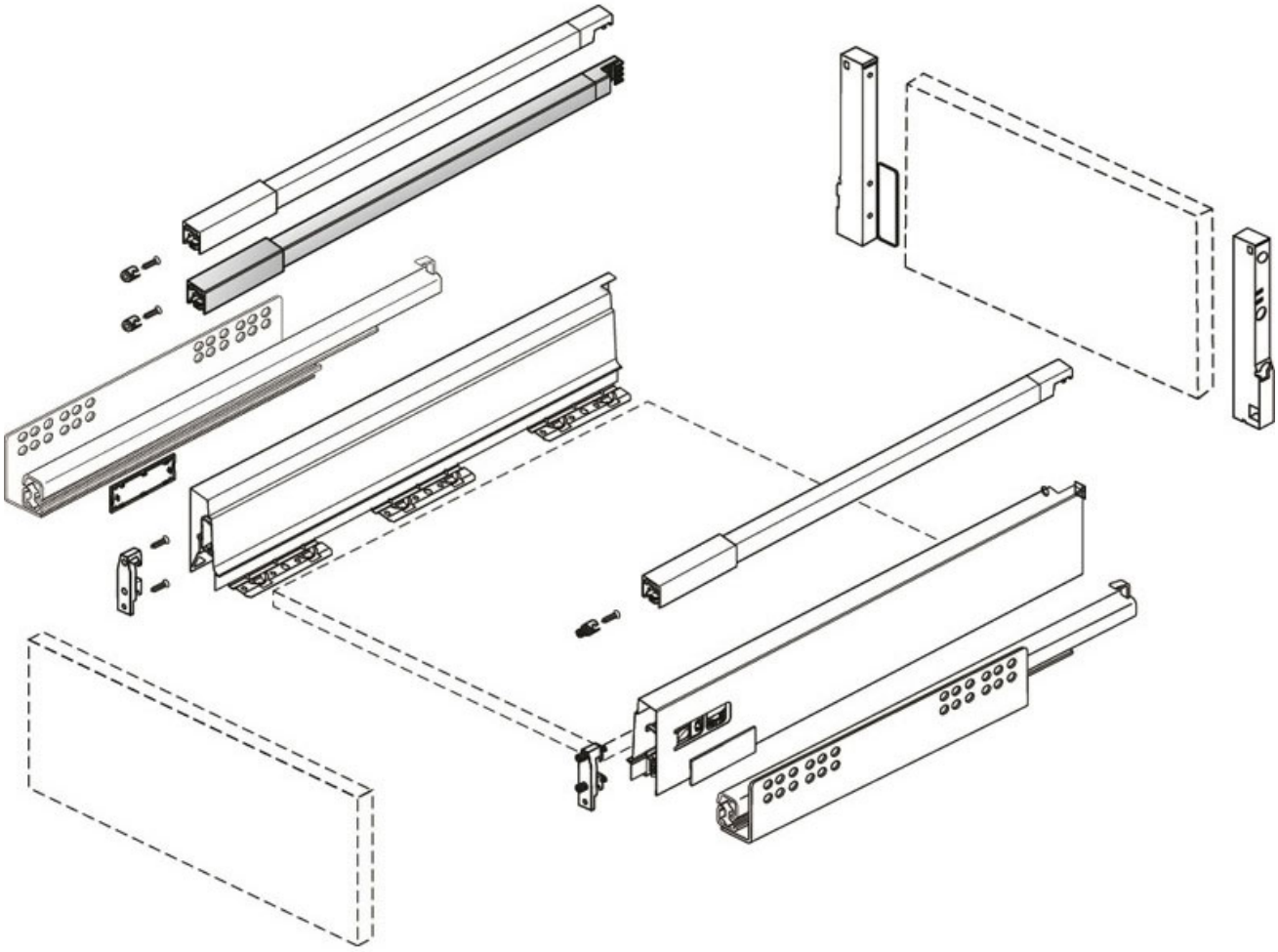
HETTICH