BÉQUILLE U19 SUR ROSACE
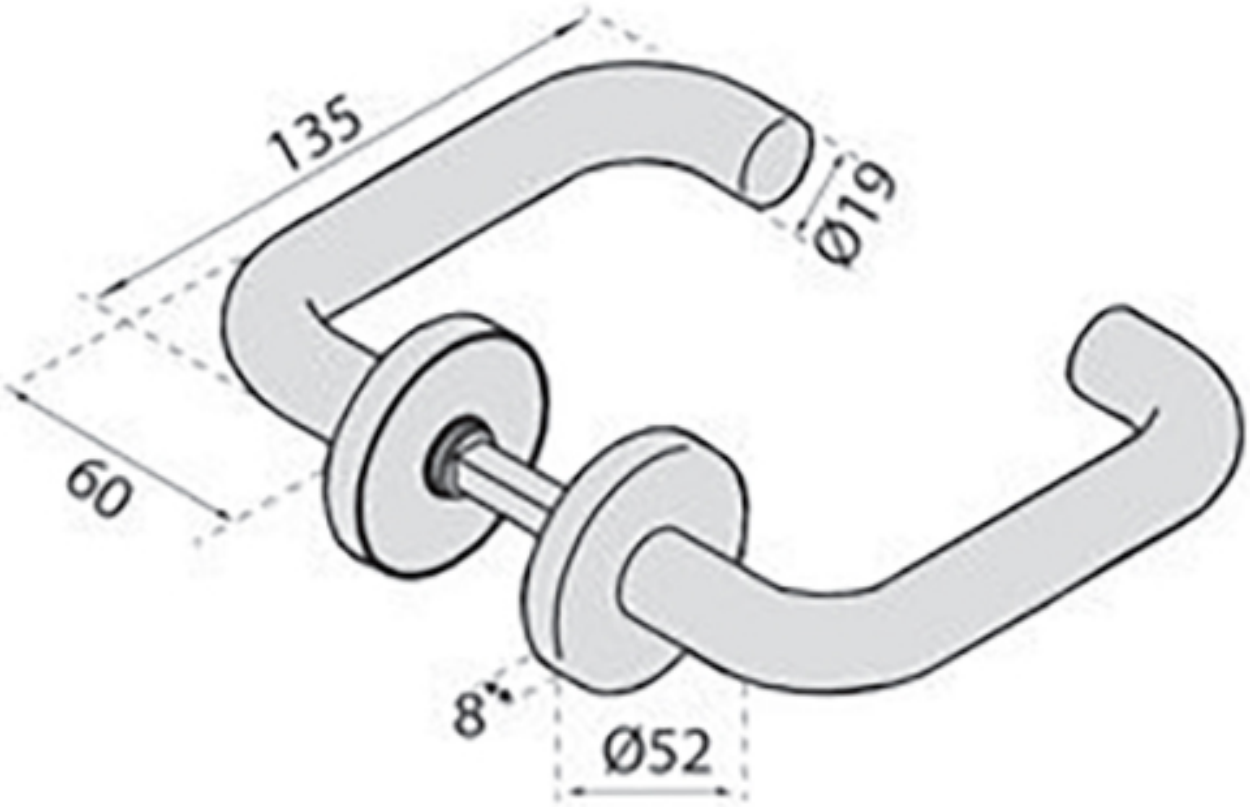
NORMBAU