BLOQUEUR CLIP POUR MANIVELLE DE VOLET ROULANT
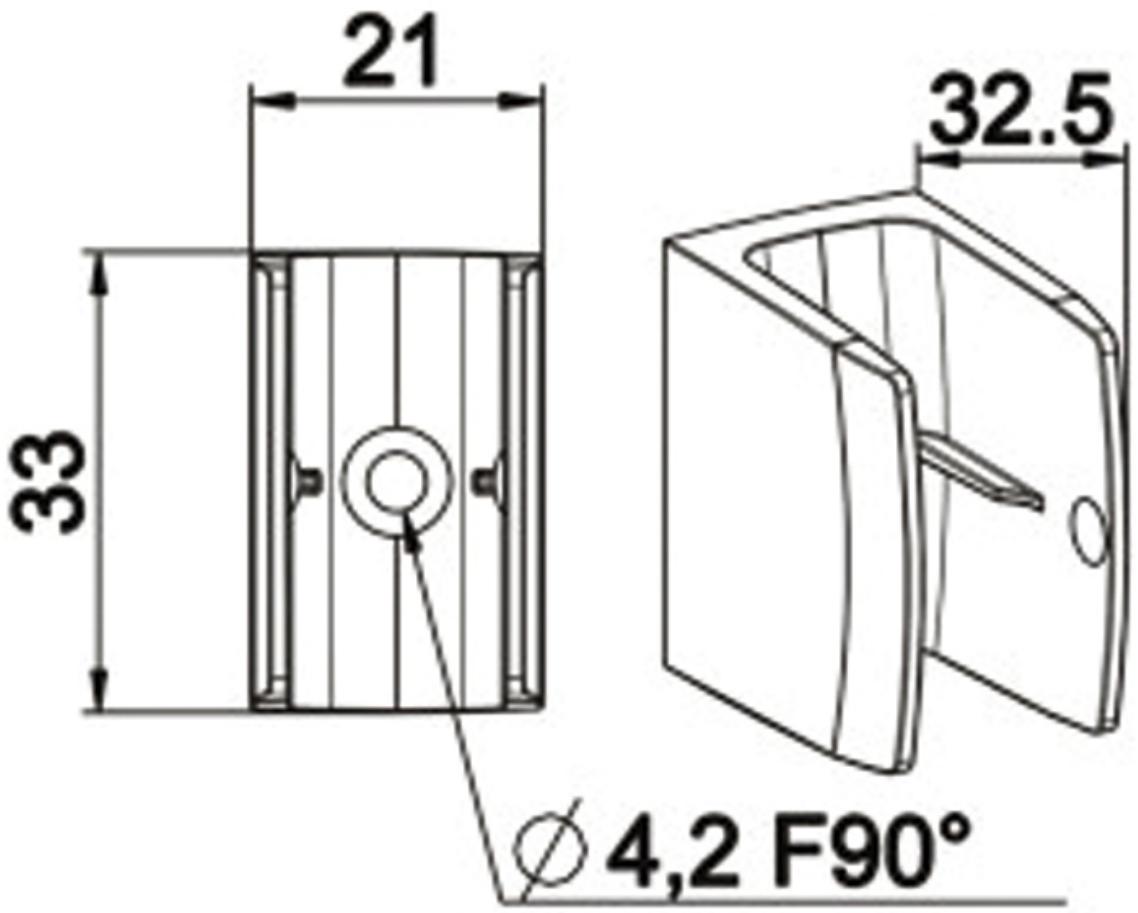
ITAR