BOÎTIER SUPPORT Ø20

ITALIANA FERRAMENTA

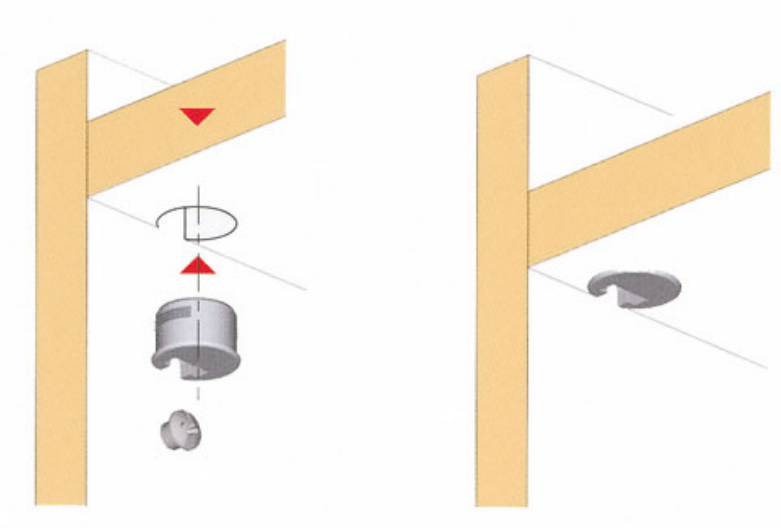

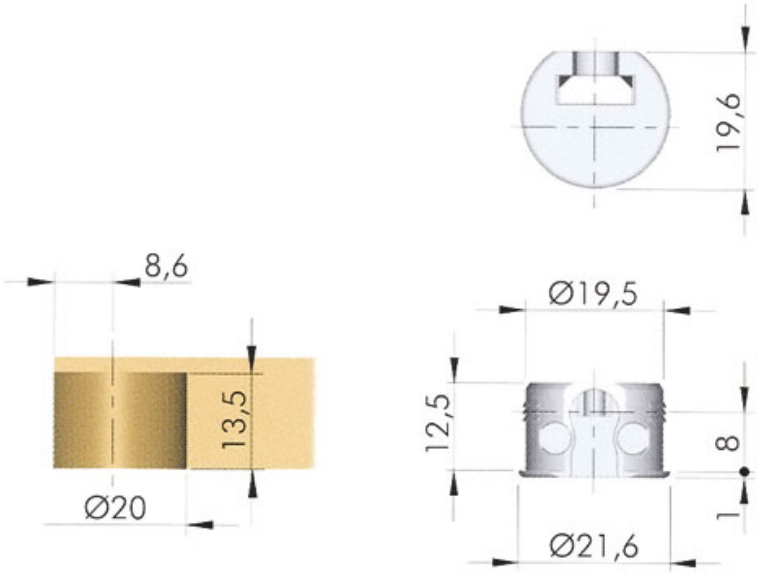
19,6
8,6
Ø19,5
13,5
12,5
8
1
Ø20
Ø21,6