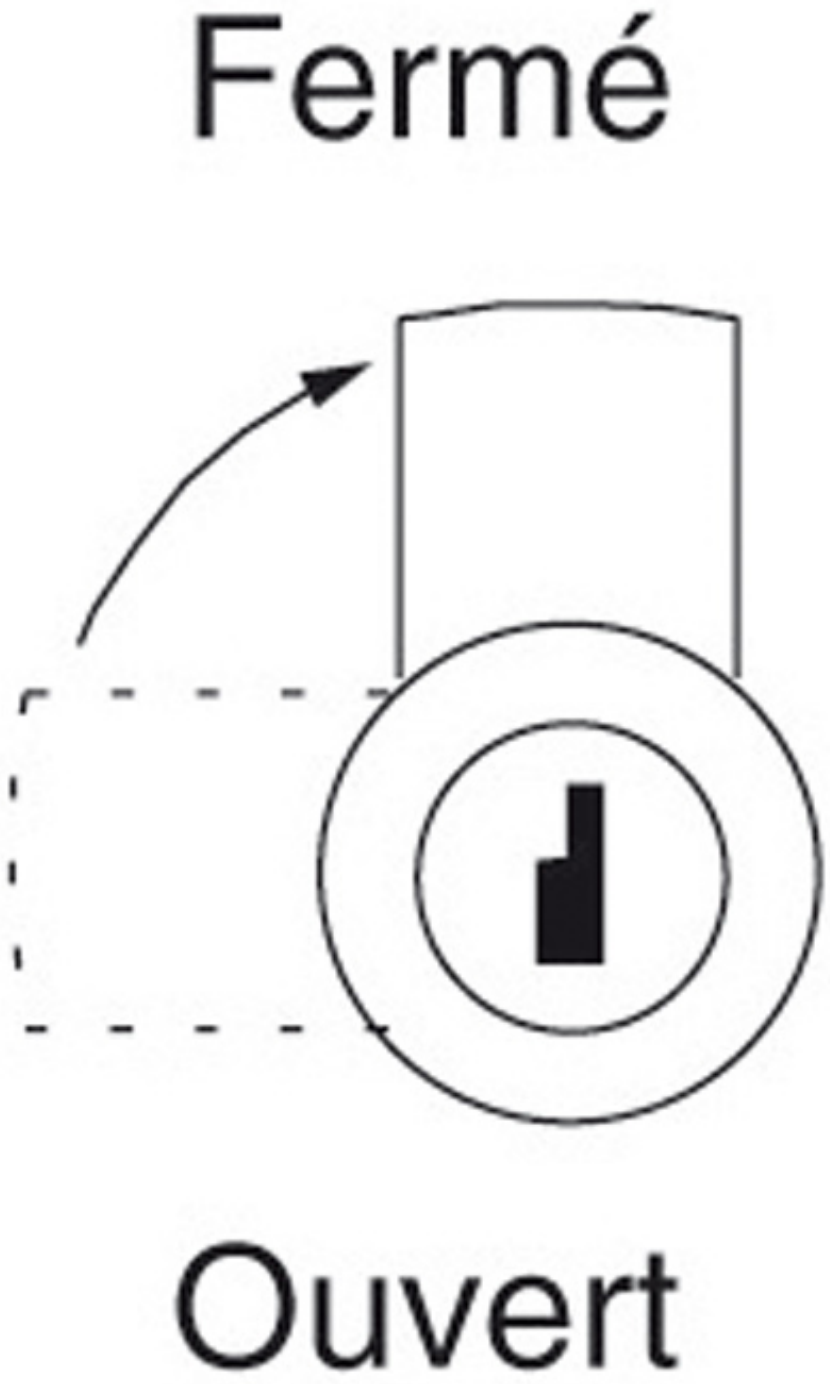
Fermé
Ouvert

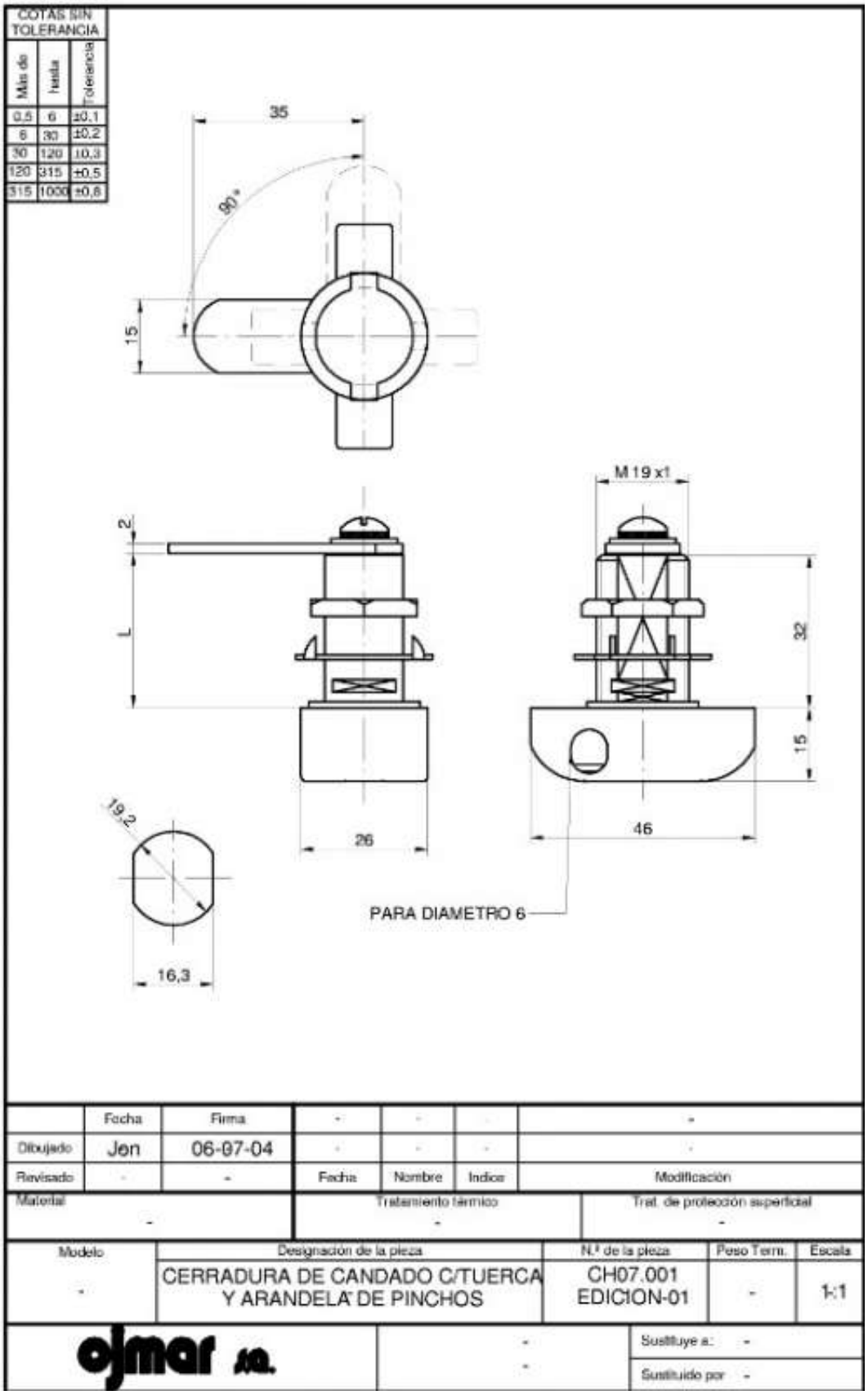
COTAS SIN TOLERANCIA
Más de | hasta | Tolerancia
0,5 | 6 | ±0,1
6 | 30 | ±0,2
30 | 120 | ±0,3
120 | 315 | ±0,5
315 | 1000 | ±0,8
35
90°
15
M 19 x1
2
L
32
15
26
46
19,2
16,3
PARA DIAMETRO 6
Fecha
Firma
Dibujado
Jen
06-07-04
Revisado
Fecha
Nombre
Indice
Modificación
Material
Tratamiento térmico
Trat. de protección superficial
Modelo
Designación de la pieza
N.º de la pieza
Peso Term.
Escala
CERRADURA DE CANDADO C/TUERCA Y ARANDELA DE PINCHOS
CH07.001
EDICION-01
1:1
ojmar sa.
Sustituye a:
Sustituido por