BOUTON POUR SERRURE ESPAGNOLETTE

OJMAR

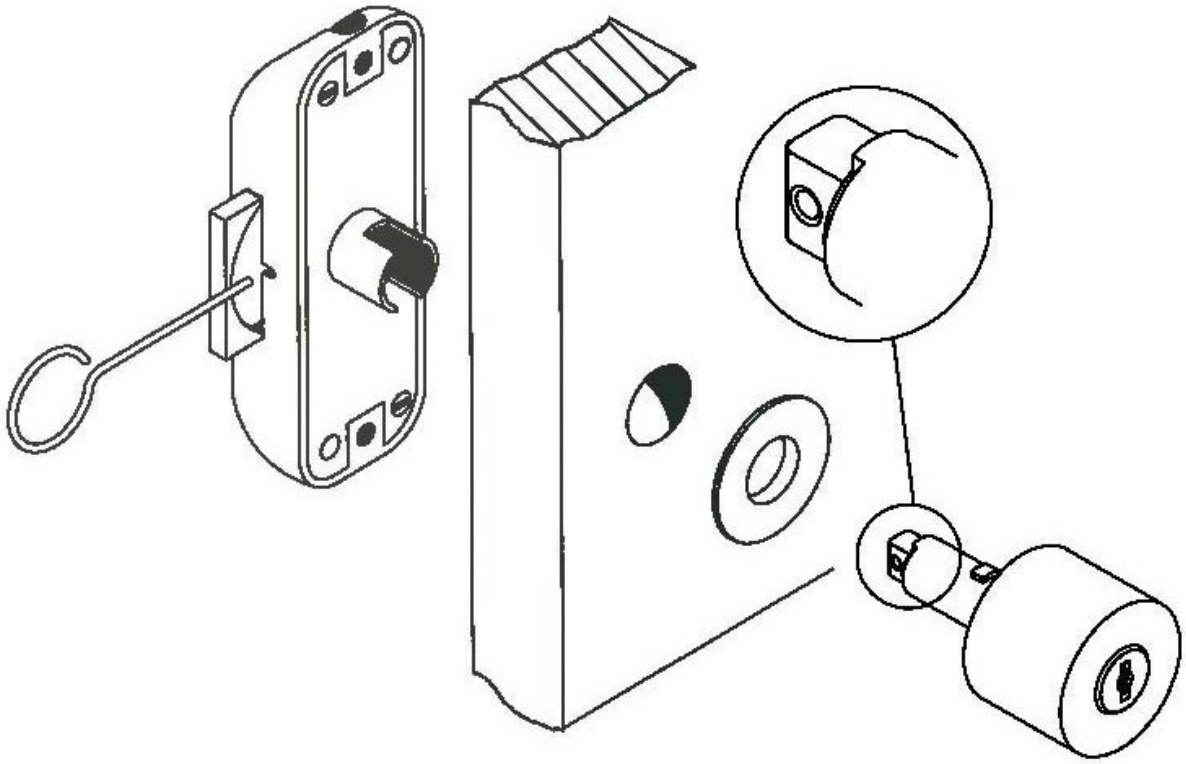

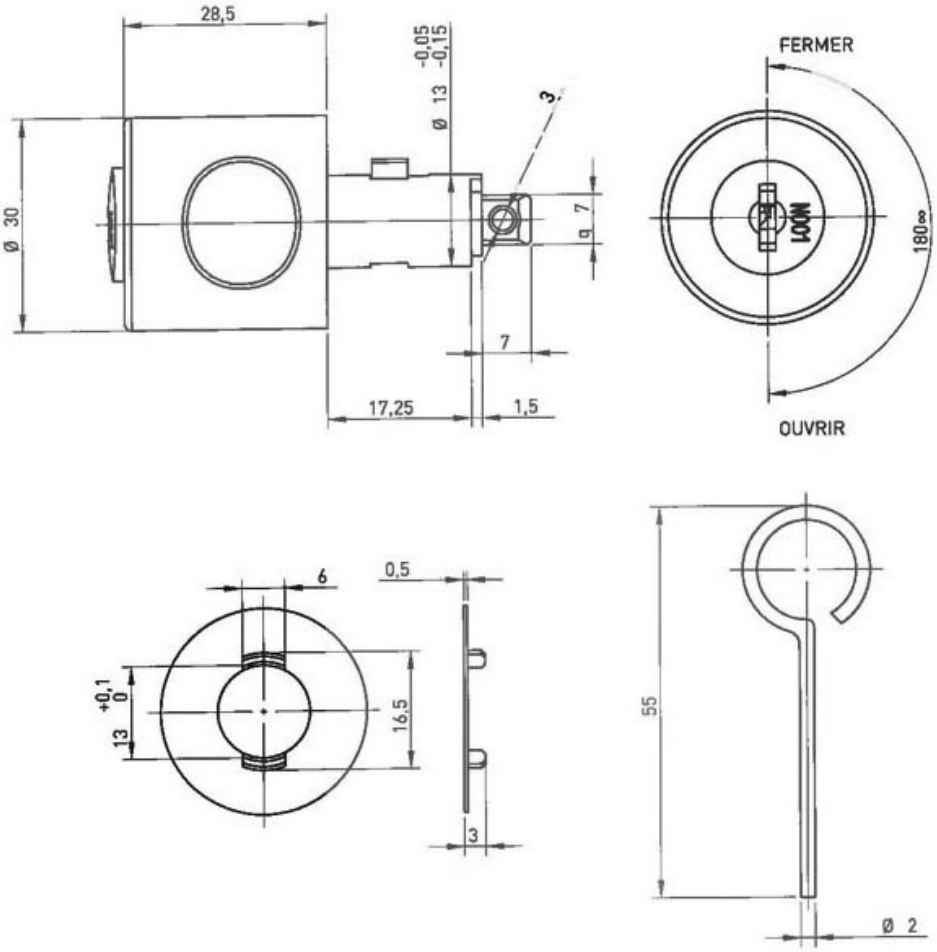
28,5
-0,05
-0,15
Ø 13
3
Ø 30
7
9
7
17,25
1,5
FERMER
NON
180°
OUVRIR
6
0,5
+0,1
0
13
16,5
3
55
Ø 2