BUTÉE ANTI-BRUIT
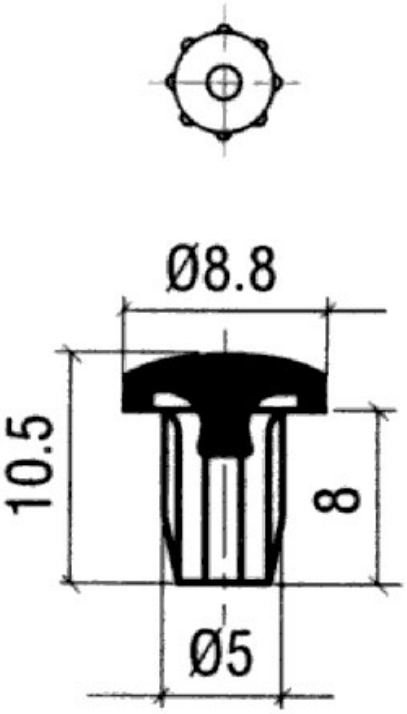
ITAR