BUTÉE POUR PORTES BATTANTES EN VERRE
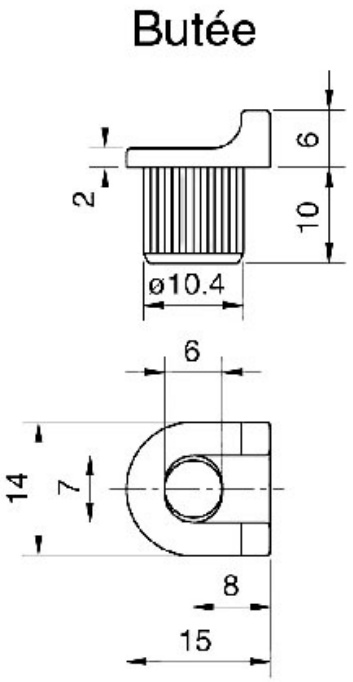
OJMAR