CHARNIÈRE 165°SENSYS 8657I

HETTICH

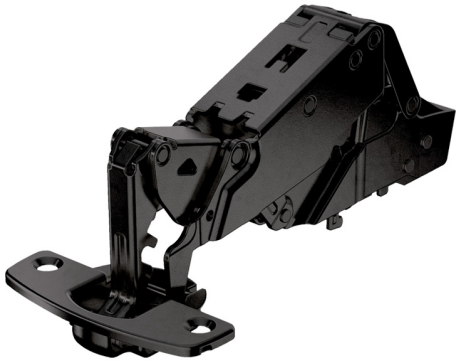

Charnière invisible clipsable avec ou sans amortisseur intégré dans le bras.

Description :

- Matériau : Acier
- Ouverture : 165 °
- Ressort : Avec
- Amortisseur : Avec ou Sans
- **Vendu à l'unité**
- **Vendu sans les embases**
- **Vendu sans les caches et accessoires**

Informations techniques :

- Profondeur du boîtier : 11.6 mm
- Diamètre du boîtier : 35 mm
- Pour porte d'épaisseur maxi : 32 mm
- Pour porte d'épaisseur mini : 15 mm
- Réglage latéral ±2 mm
- Réglage vertical suivant embase ±2 ou ±3 mm
- Réglage frontal de -2 à +3 mm

RÉFÉRENCE	AMORTISSEUR	COUDURE	DÉCOR	ENTRAXE	PRIX HT	PRIX TTC	UNITÉ DE VENTE
9 099 600	Sans	0 mm	Nickelé	52 mm	**6,62 €**	7,94 €	l'unité
9 099 540	Avec	0 mm	Nickelé	52 mm	**7,60 €**	9,12 €	l'unité
9 099 541	Avec	0 mm	Nickelé	52 mm	**7,81 €**	9,37 €	l'unité
9 099 550	Avec	9,5 mm	Nickelé	52 mm	**7,81 €**	9,37 €	l'unité
9 099 551	Avec	9,5 mm	Nickelé	52 mm	**8,01 €**	9,61 €	l'unité
9 091 767	Avec	0 mm	Noir Obsidien	52 mm	**8,29 €**	9,95 €	l'unité
9 099 543	Avec	0 mm	Nickelé	52 mm	**8,35 €**	10,02 €	l'unité
9 099 563	Avec	0 mm	Nickelé	45 mm	**8,43 €**	10,12 €	l'unité
9 091 768	Avec	9,5 mm	Noir Obsidien	52 mm	**8,53 €**	10,24 €	l'unité
9 099 553	Avec	9,5 mm	Nickelé	52 mm	**8,56 €**	10,27 €	l'unité
9 091 789	Avec	0 mm	Noir Obsidien	52 mm	**8,58 €**	10,30 €	l'unité
9 099 573	Avec	9,5 mm	Nickelé	45 mm	**8,65 €**	10,38 €	l'unité

Tarifs valables le 30/04/2025
http://www.bricotoo.com/charniere-165sensys-8657i-p56125

15000 références pour le bricolage
Livraison gratuite au delà de 99 € TTC en France métropolitaine
Livraison en 72h00 hors week-end, jours fériés, hors montagne et en France métropolitaine
Un service client à votre écoute

CHARNIÈRE 165°SENSYS 8657I

HETTICH

Caractéristiques :

- Diametre boîtier : 35 mm
- Epaisseur porte maxi : 32 mm
- Epaisseur porte mini : 15 mm
- Matériau : Acier
- Ouverture : 165°
- Profondeur boîtier : 11,6 mm
- Ressort : Avec

Tarifs valables le 30/04/2025
http://www.bricotoo.com/charniere-165sensys-8657i-p56125

15000 références pour le bricolage
Livraison gratuite au delà de 99 € TTC en France métropolitaine
Livraison en 72h00 hors week-end, jours fériés, hors montagne et en France métropolitaine
Un service client à votre écoute

CHARNIÈRE 165°SENSYS 8657I

HETTICH

Livré sans embase

15000 références pour le bricolage
Livraison gratuite au delà de 99 € TTC en France métropolitaine
Livraison en 72h00 hors week-end, jours fériés, hors montagne et en France métropolitaine
Un service client à votre écoute