CHARNIÈRE INVISIBLE - POUR CADRE - 110° - EA 45 - SÉRIE 300
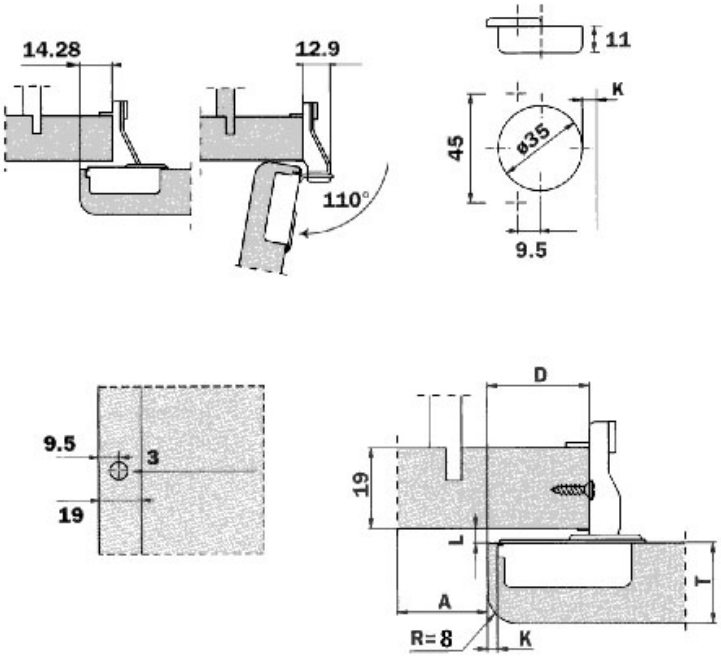
SALICE