CHARNIÈRE INVISIBLE - EA 48 - SÉRIE 900

SALICE

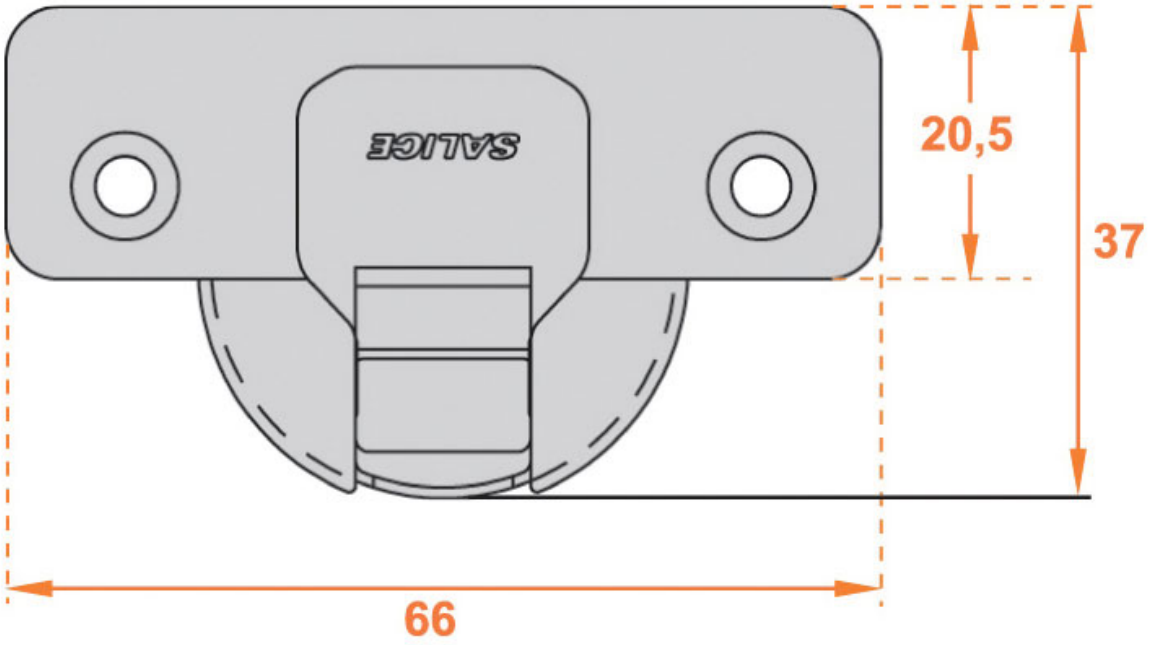

SALICE

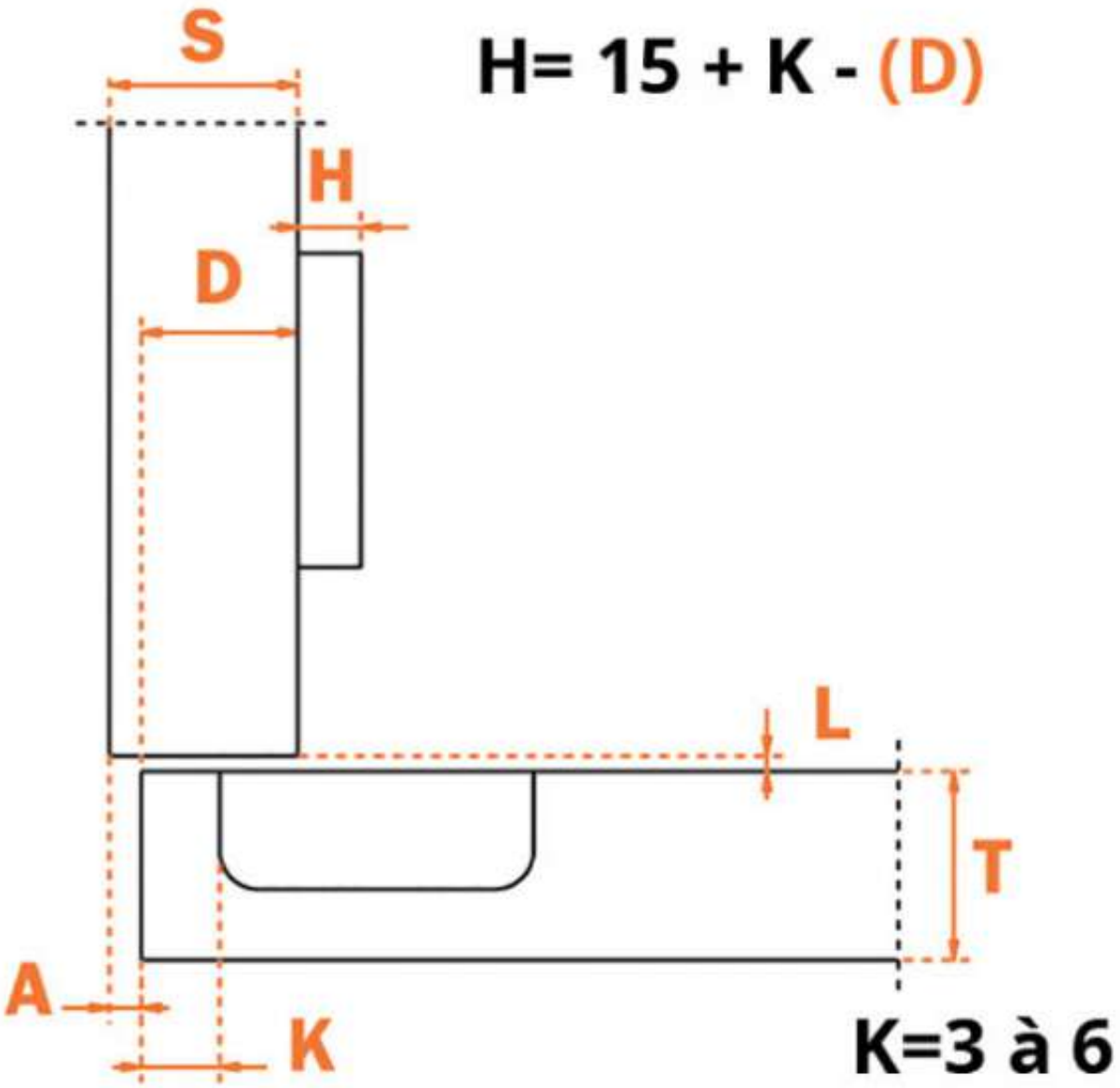

MONTAGE EN APPLIQUE

SALICE

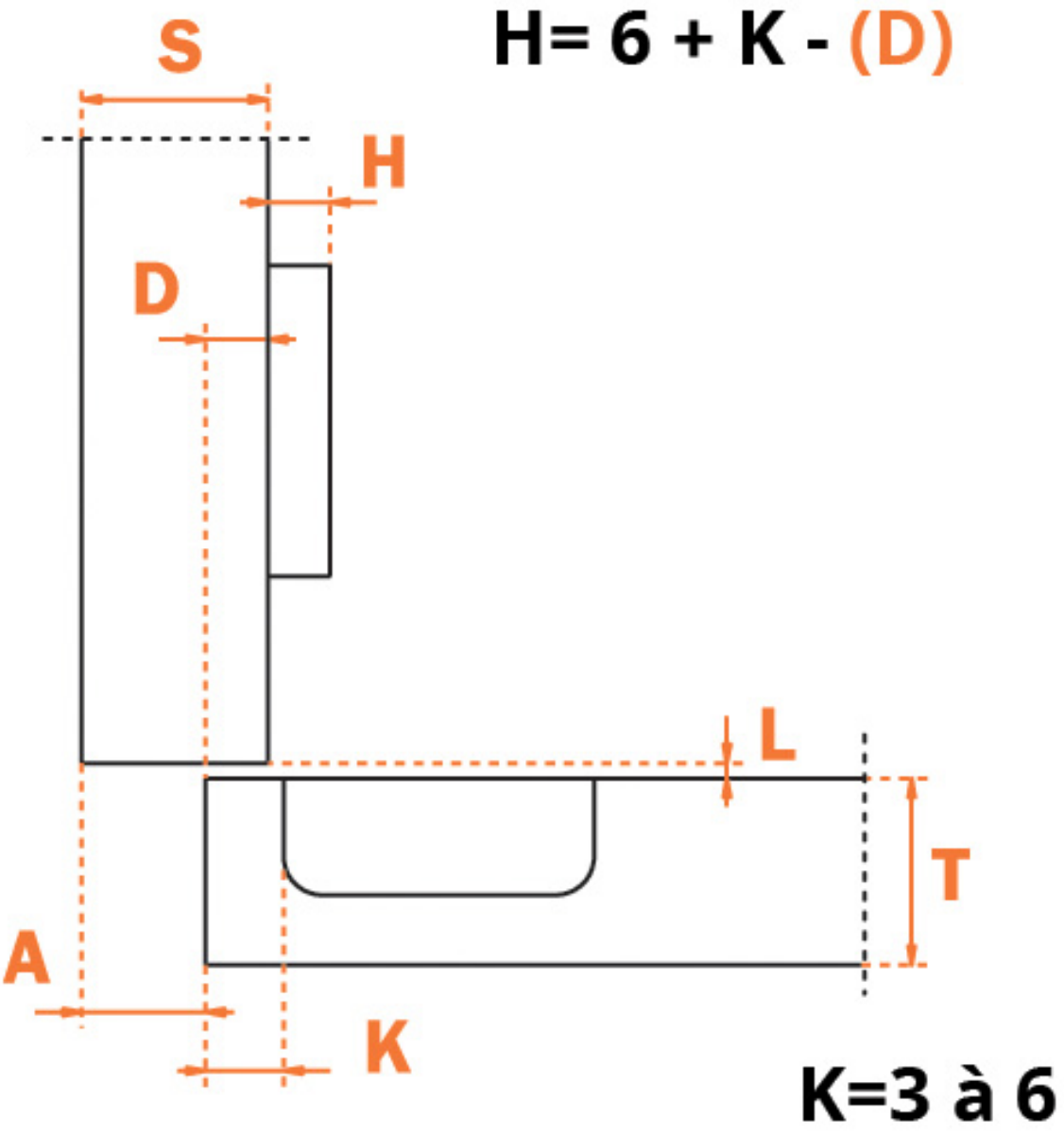

MONTAGE EN DEMI APPLIQUE

SALICE

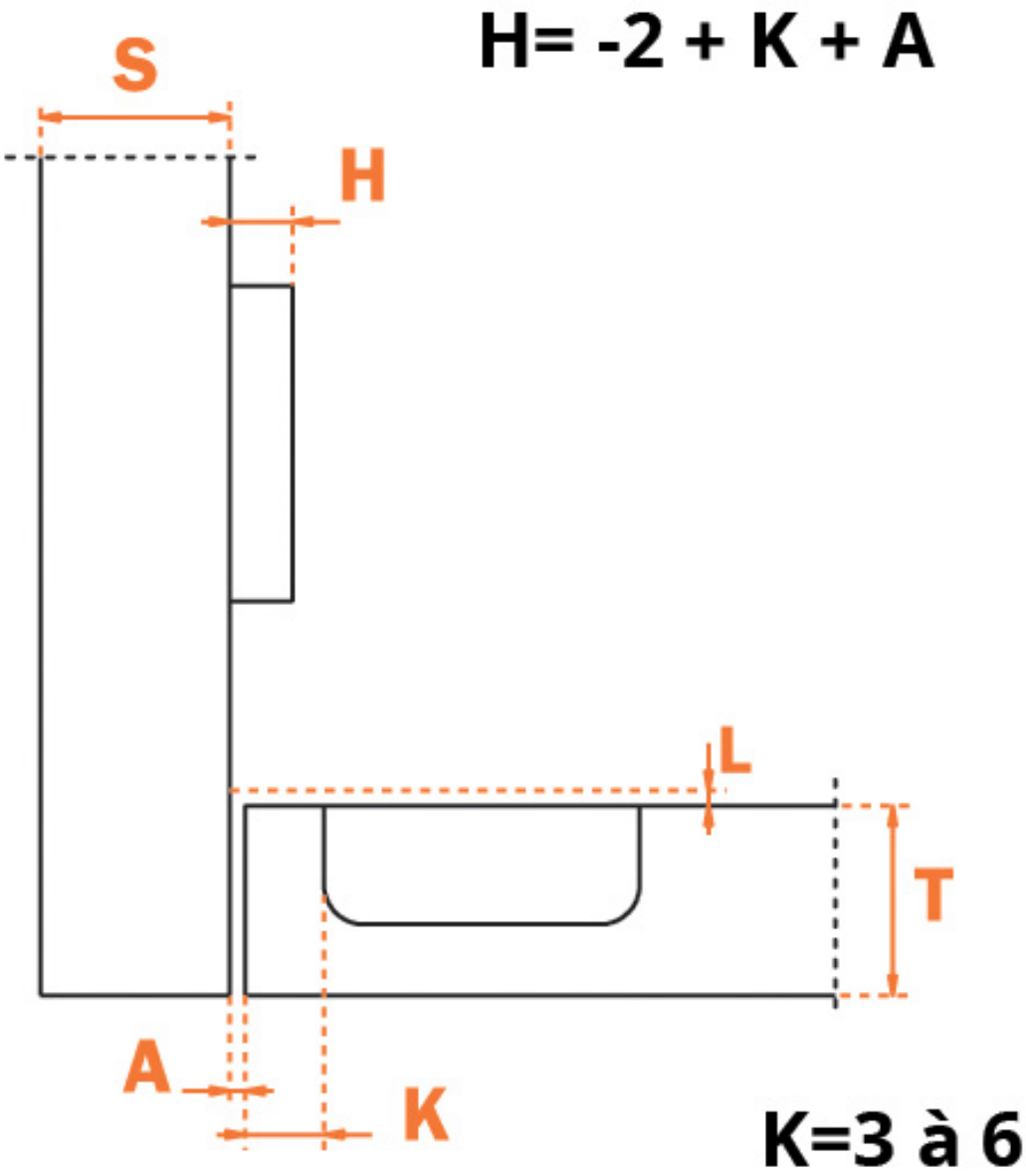

MONTAGE INTERIEUR

SALICE

EA 48
A VISSER

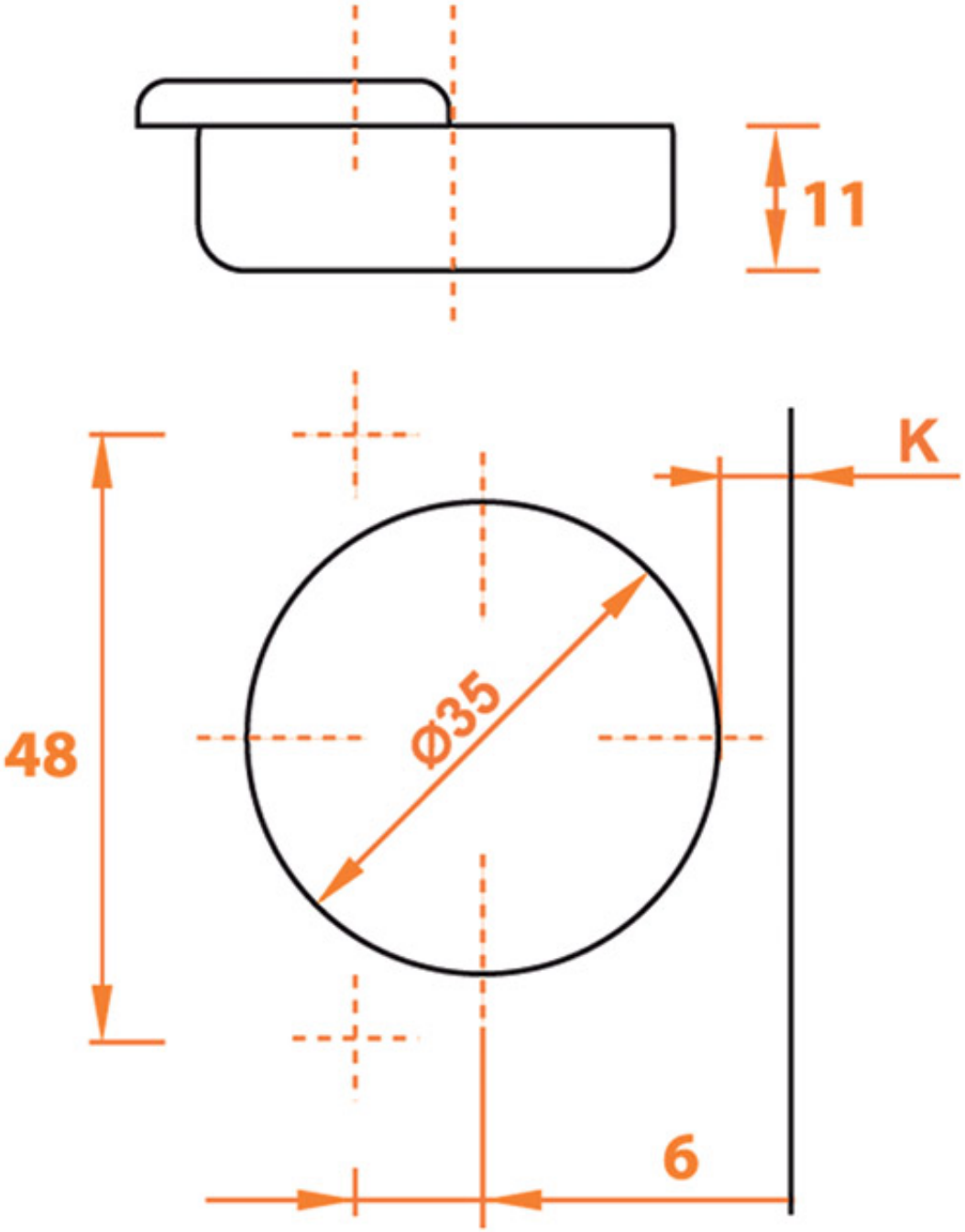

SALICE

EA 48
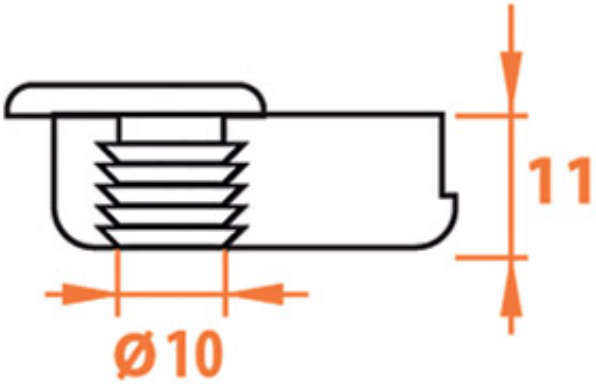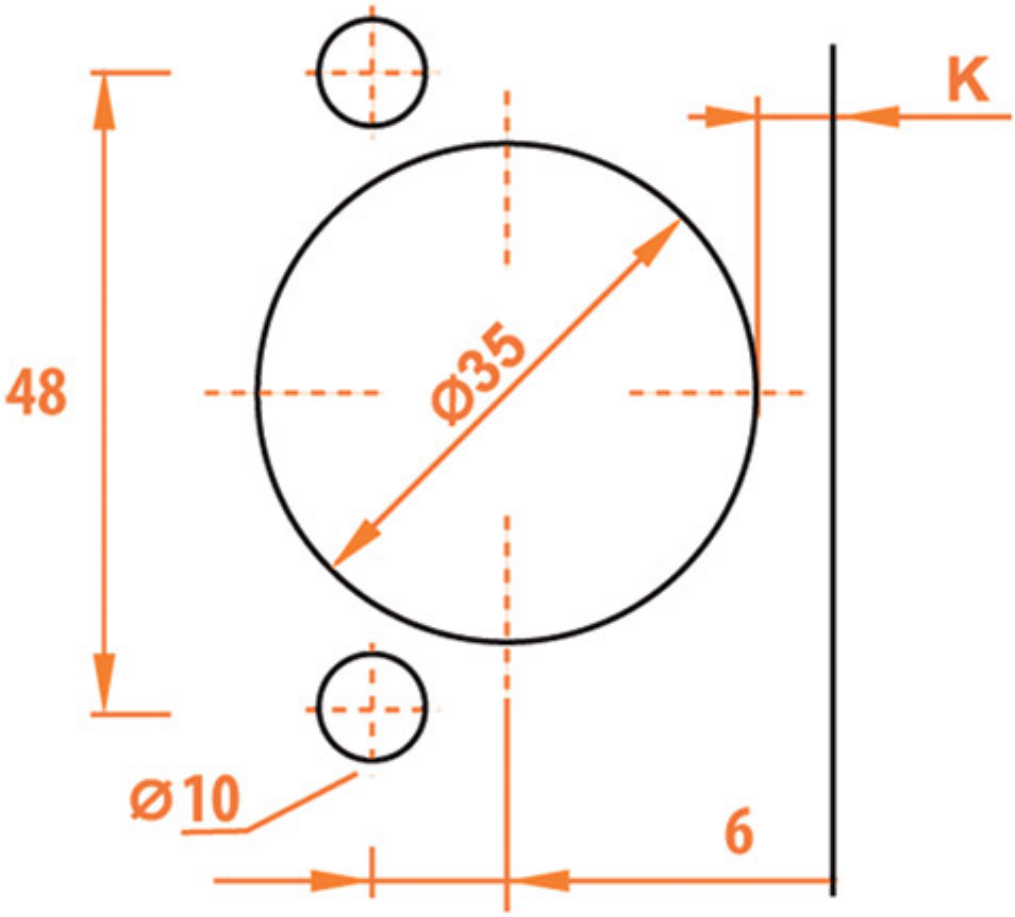
A TOURILLONS Ø10