CHARNIÈRE POUR PORTILLONS
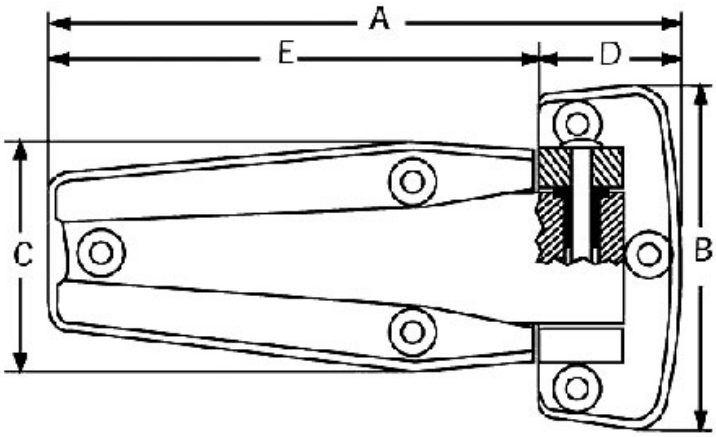
FERMOD