CLÉ MÂLE CARRÉE
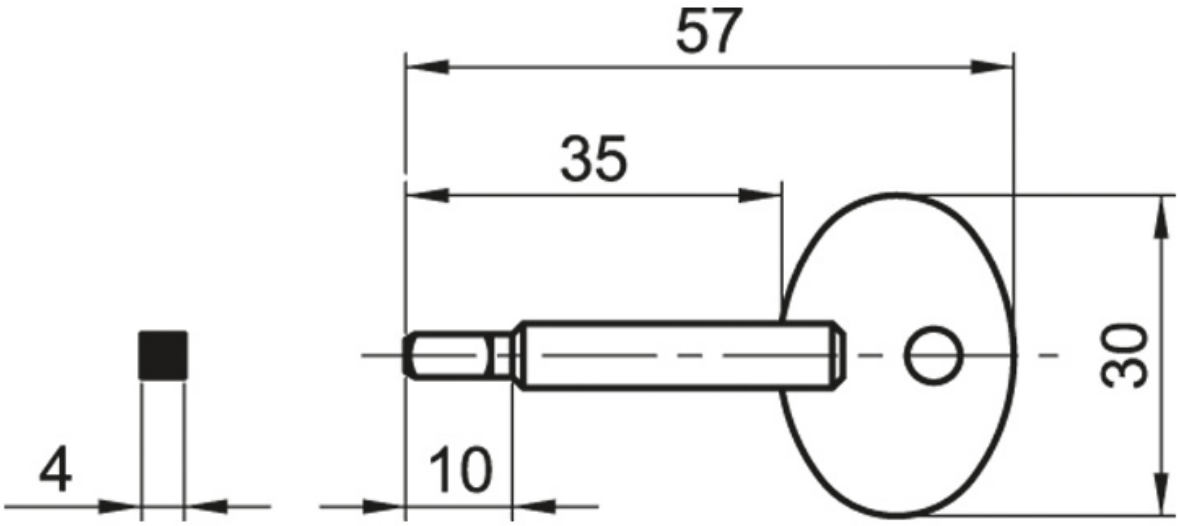
ITAR