COULISSES DE TIROIR À BILLES - 40 KG - SORTIE TOTALE

TCASYSTEM

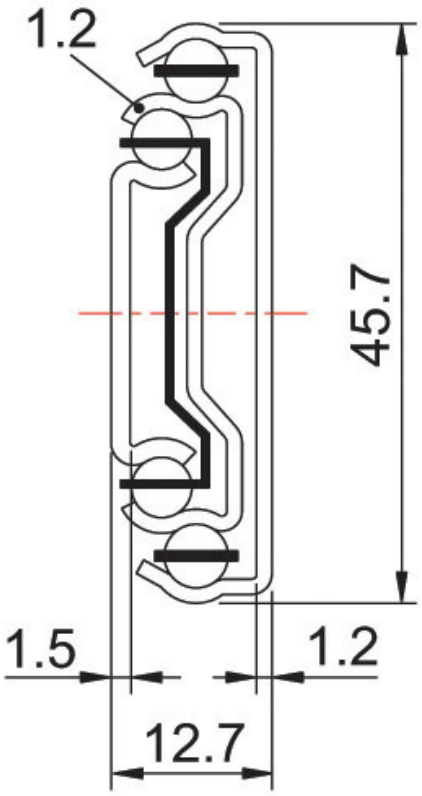

A et B	C	D	E	F	G	H		Références
350	96	128	-	16	192	-	1	209 70000 35002
400	128	160	16	16	224	-	1	209 70000 40002
450	160	192	16	-	224	288	1	209 70000 45002
500	192	192	16	16	224	320	1	209 70000 50002
550	192	256	16	-	224	384	1	209 70000 55002
600	224	256	16	16	224	416	1	209 70000 60002
650	256	288	16	16	224	480	1	209 70000 65002
700	256	320	16	16	224	512	1	209 70000 70002

vendu à la paire

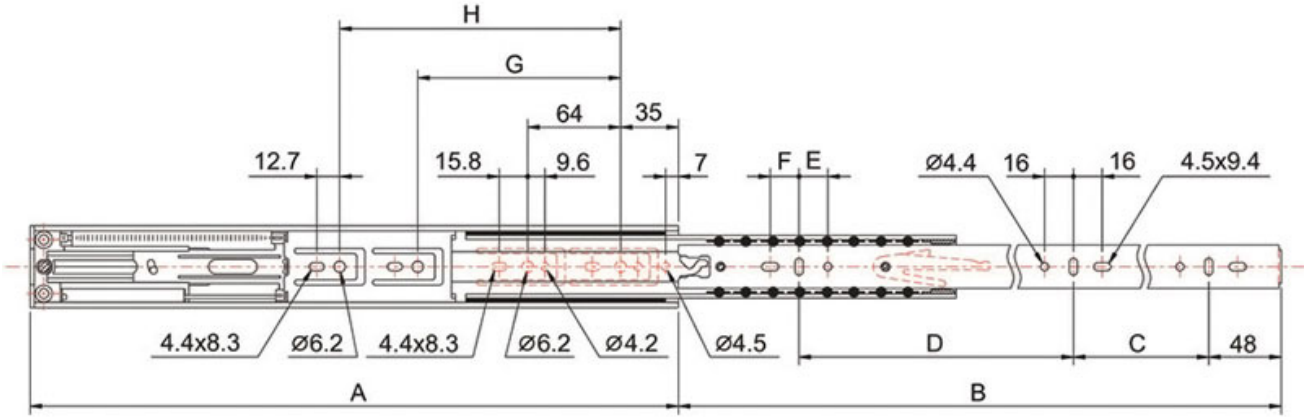
H
G
64
35
12.7
15.8
9.6
7
F
E
Ø4.4
16
16
4.5x9.4
4.4x8.3
Ø6.2
4.4x8.3
Ø6.2
Ø4.2
Ø4.5
D
C
48
A
B