COULISSE À BILLES PUSH

TCASYSTEM

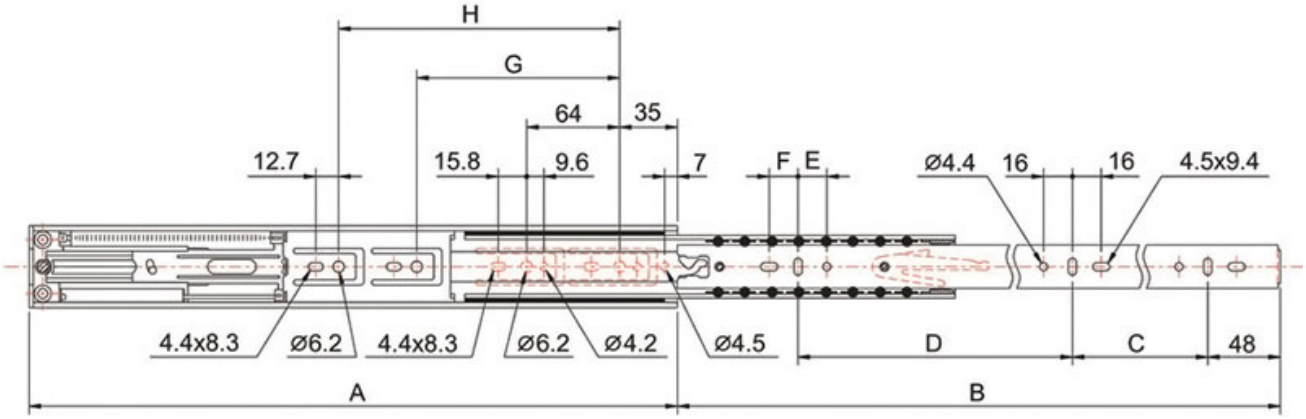

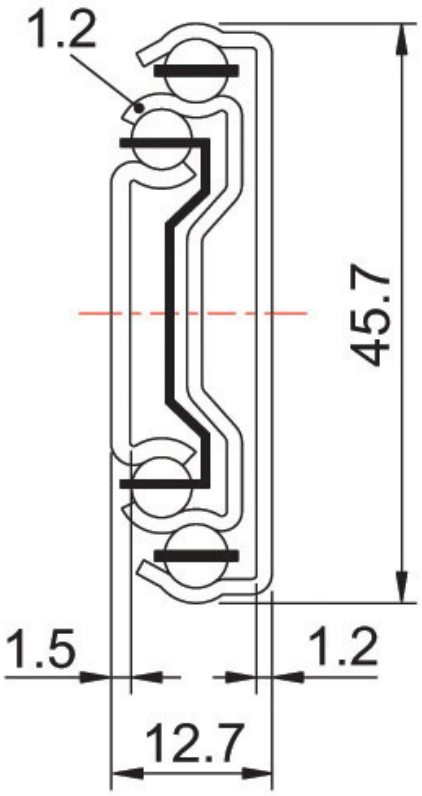
1.2
45.7
1.5
1.2
12.7

A et B	C	D	E	F	G	H		Références
350	96	128	-	16	192	-	1	**209 70100 35002**
400	128	160	16	16	224	-	1	**209 70100 40002**
450	160	192	16	-	224	288	1	**209 70100 45002**
500	192	192	16	16	224	320	1	**209 70100 50002**
550	192	256	16	-	224	384	1	**209 70100 55002**
600	224	256	16	16	224	416	1	**209 70100 60002**
650	256	288	16	16	224	480	1	**209 70100 65002**
700	256	320	16	16	224	512	1	**209 70100 70002**

vendu à la paire