COULISSES DE TIROIR À BILLES - SORTIE TOTALE

TCASYSTEM

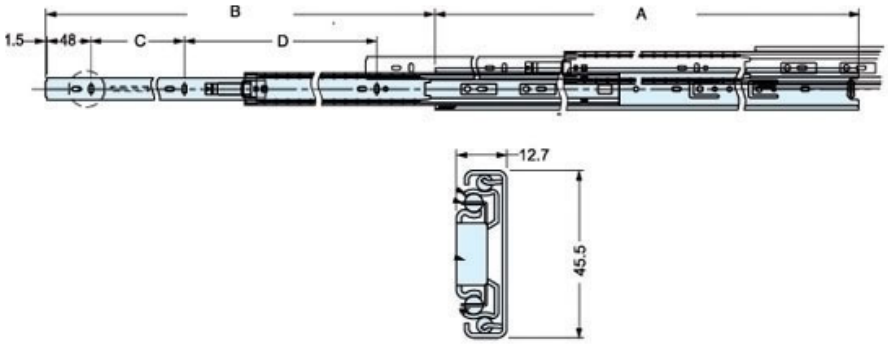

A	B	C	D	●	Références
400	400	128	160	20	209 72000 40088
450	450	128	224	20	209 72000 45088
500	500	160	256	20	209 72000 50088
550	550	192	256	20	209 72000 55088

vendu à la paire