COULISSES DE TIROIR INVISIBLES À GALETS - 35 KG - SORTIE 3/4

HARN

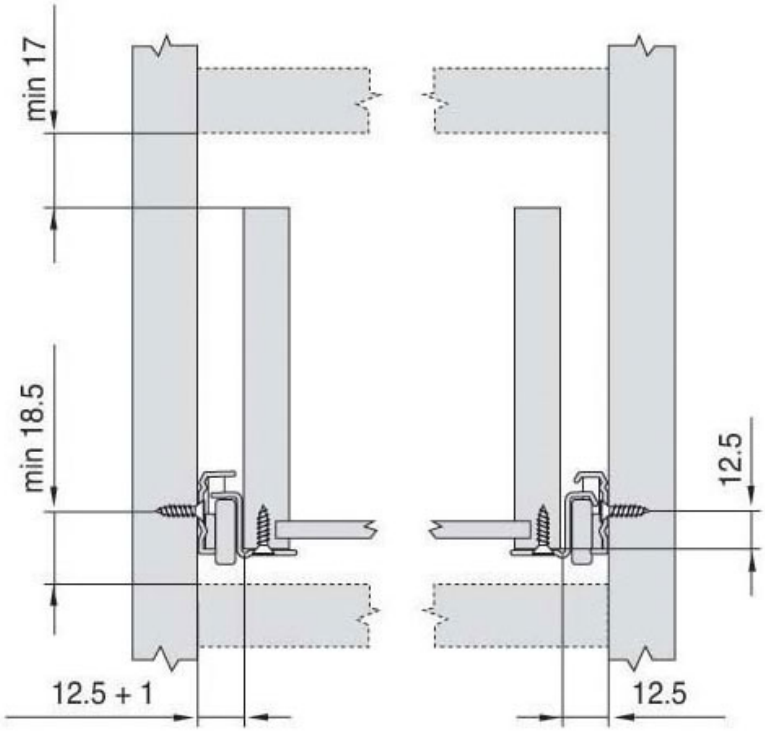

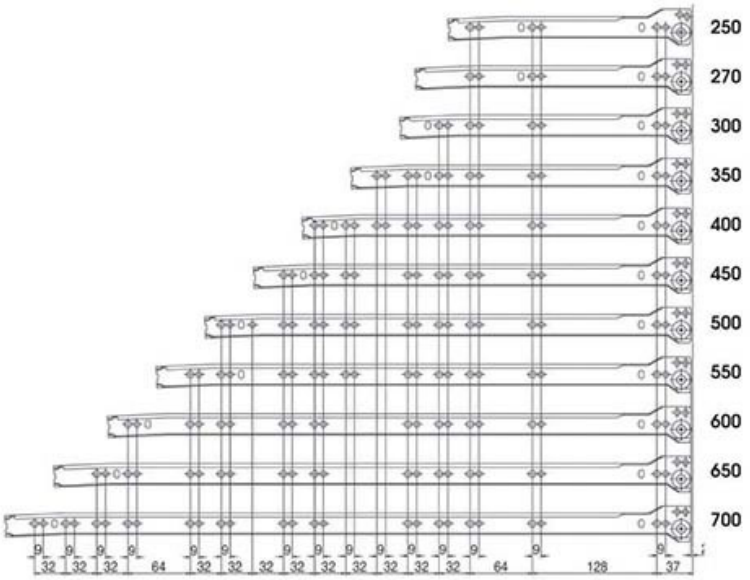
250
270
300
350
400
450
500
550
600
650
700
32 32 32 64 32 32 32 32 32 32 32 32 32 32 64 128 37

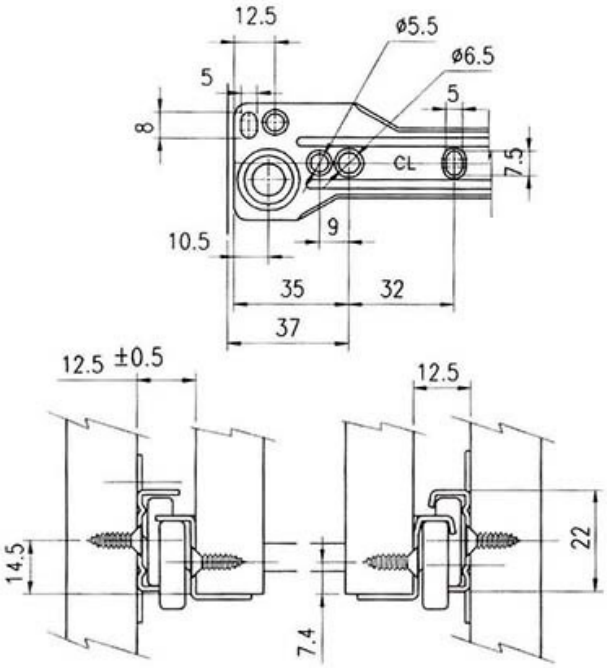
12.5
ø5.5
ø6.5
5
5
8
CL
7.5
10.5
9
35
32
37
12.5 ±0.5
12.5
14.5
22
7.4