DOUILLE D'ACCROCHAGE
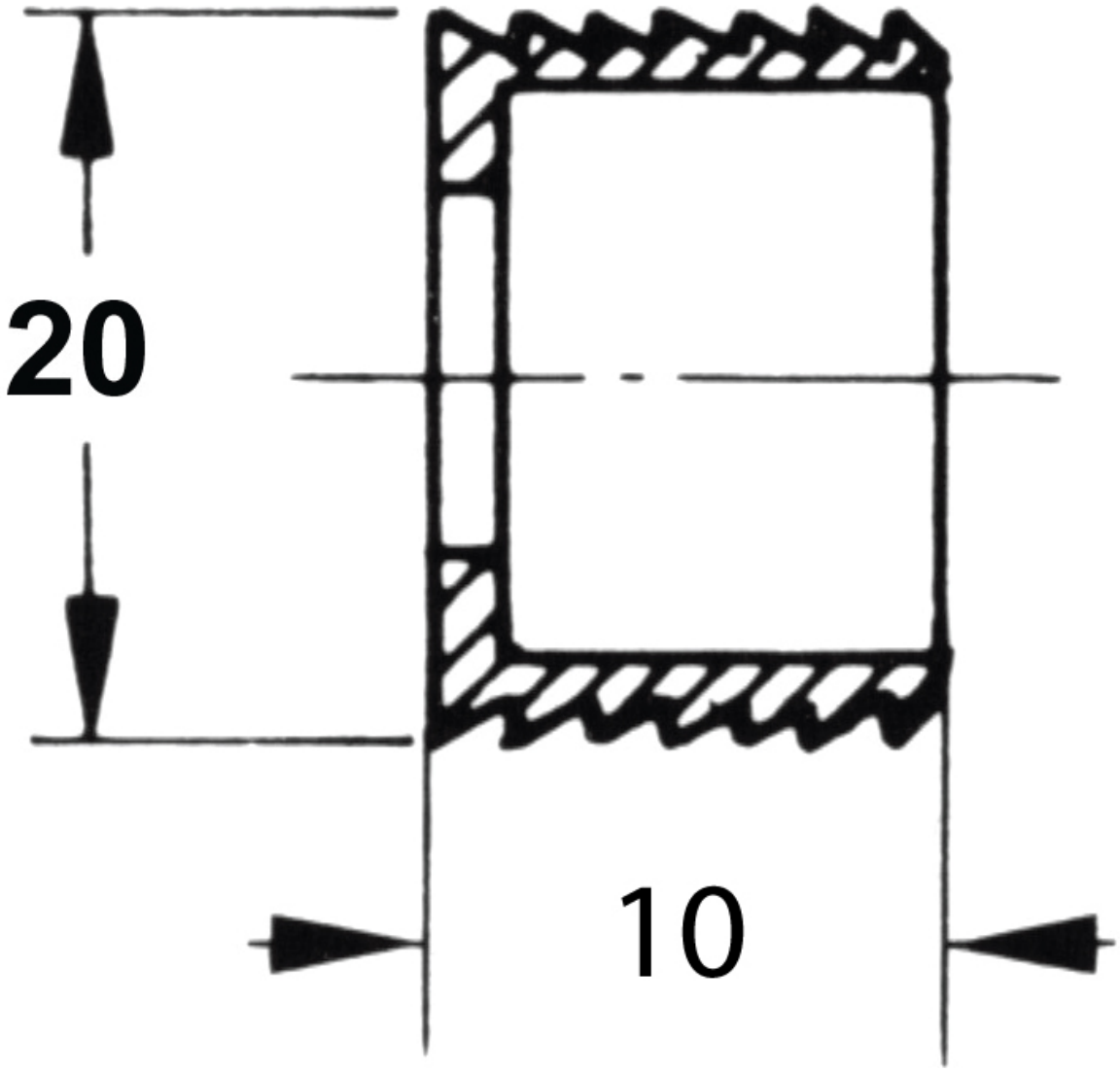
ITAR