EMBASE CRUCIFORME EN ACIER NICKELÉ - POUR CHARNIÈRE SENSYS ET INTERMAT
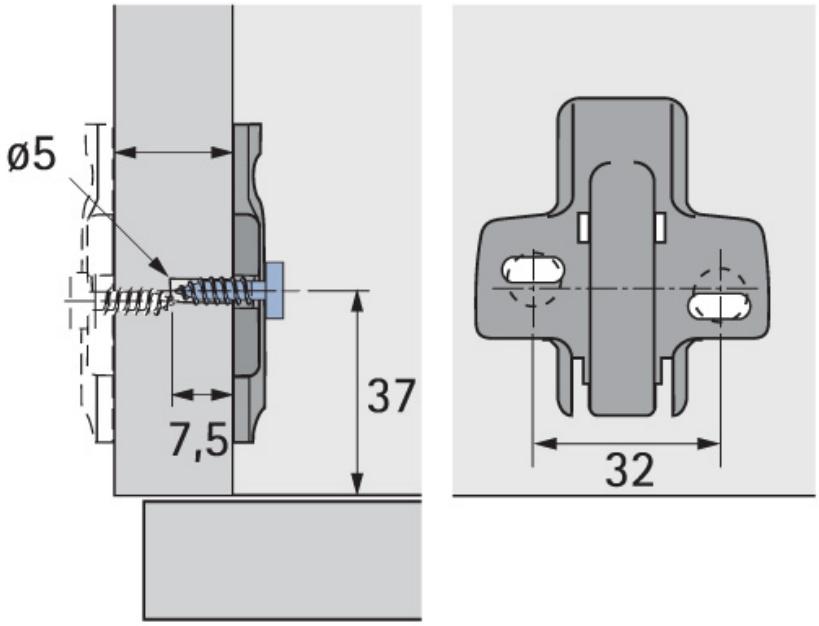
HETTICH