EMBASE - POUR CADRE
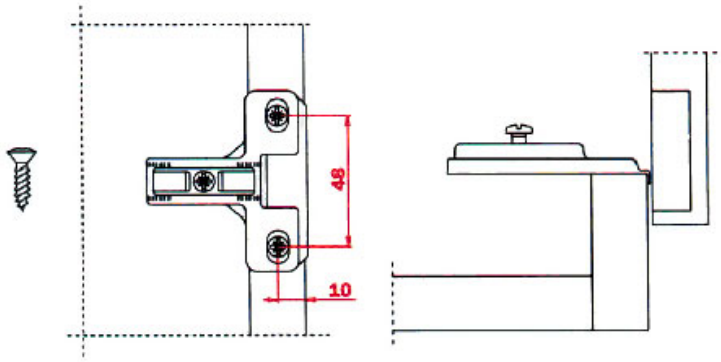
SALICE