EMBASE - POUR CHARNIÈRE SENSYS ET INTERMAT
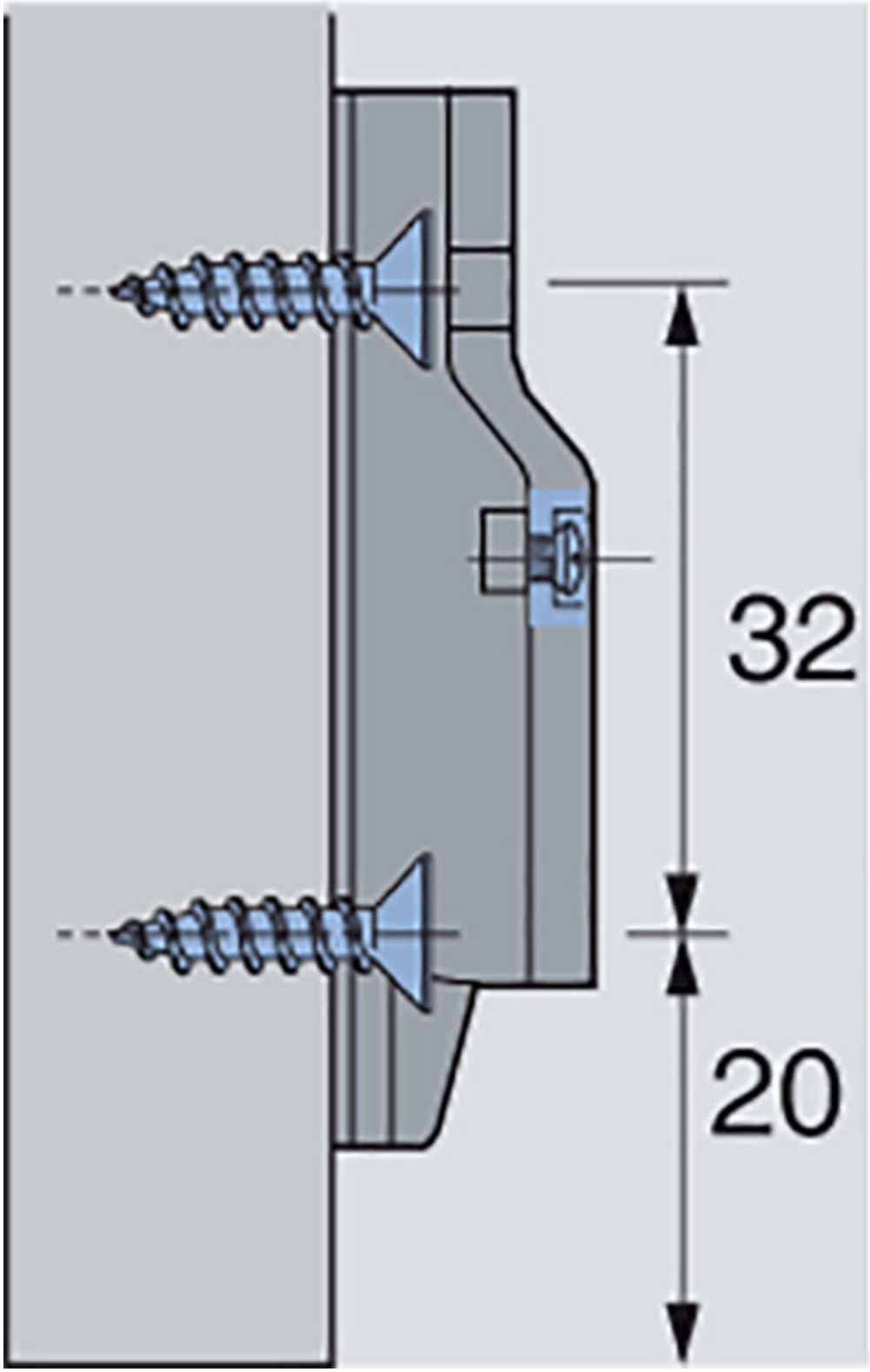
HETTICH