ENROULEUR À SANGLE POUR VOLET ROULANT

ITAR

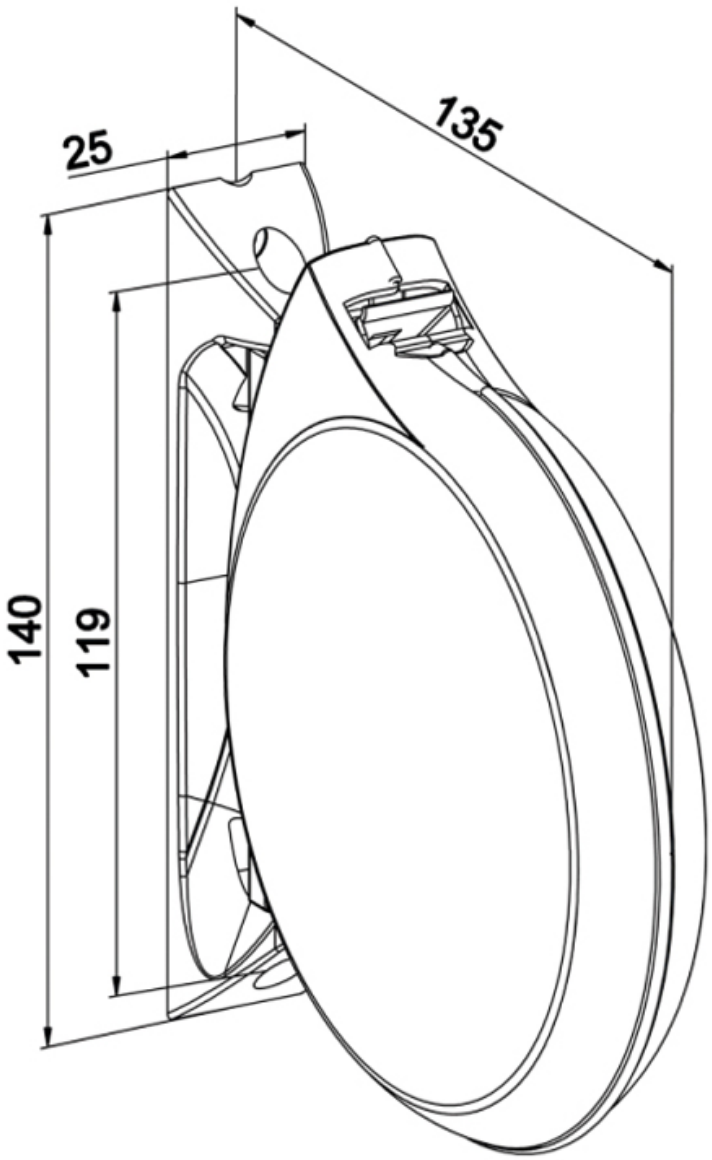

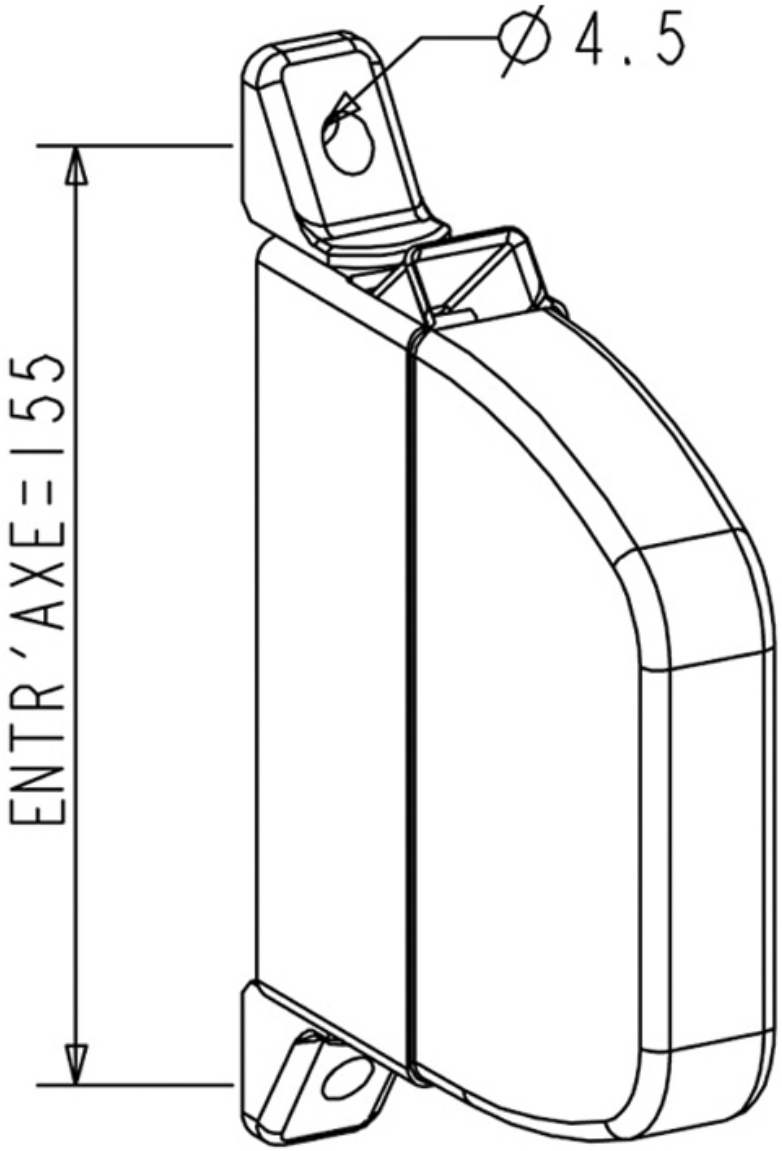
Ø 4.5
ENTR'AXE=155