ENTREBAILLEUR DE PORTE
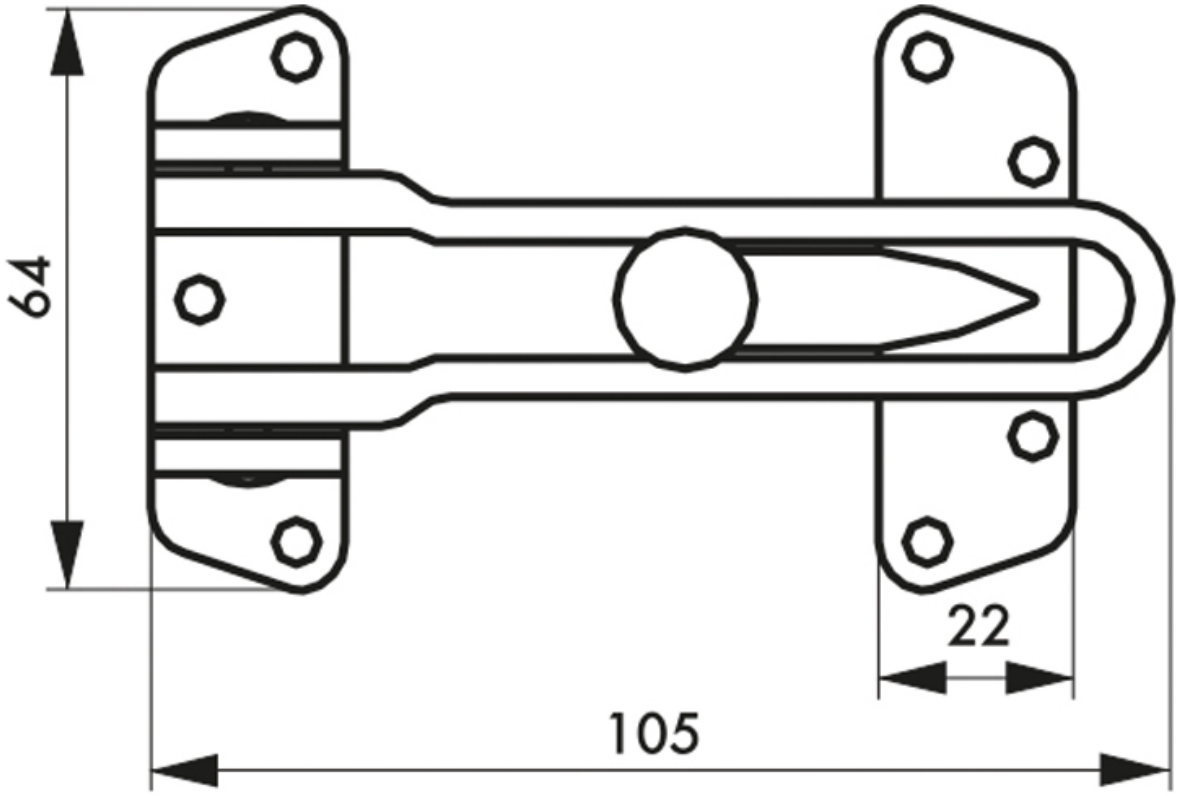
THIRARD