FERRURE COMPLÈTE TYPE INDUSTRIEL
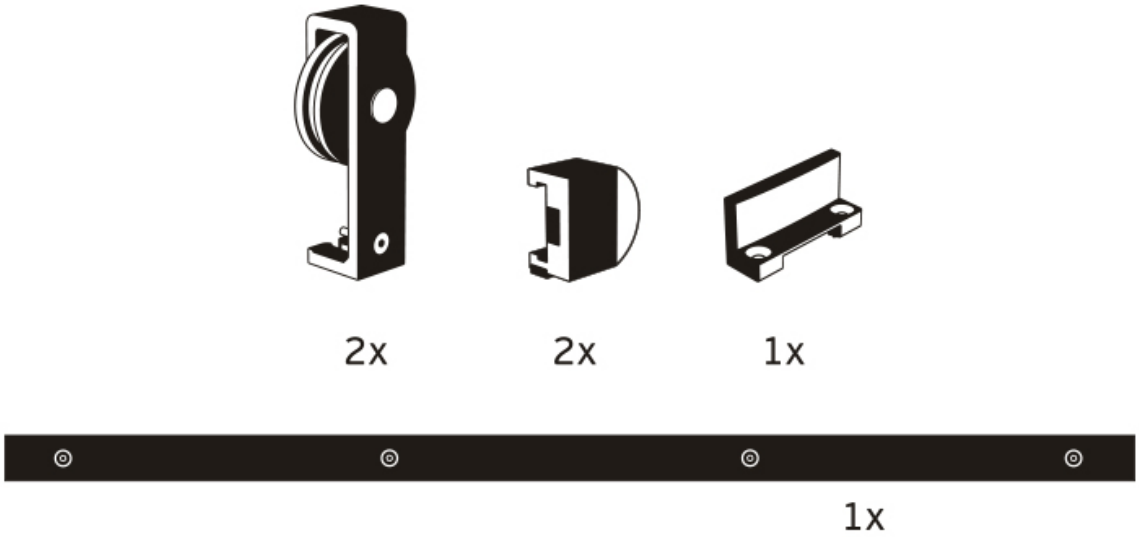
TCASYSTEM