FERRURE COULISSANTE NK45
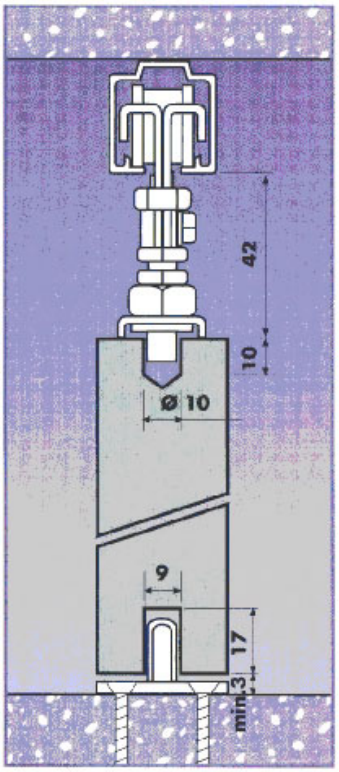
KLEIN