FERRURE D'ASSEMBLAGE MINI UT

ITAR

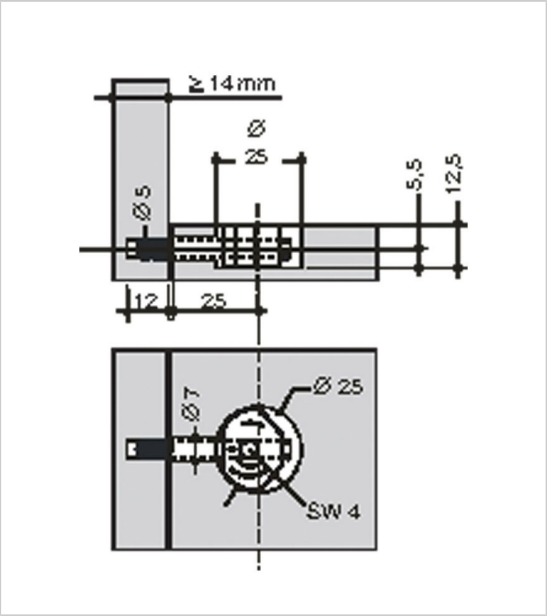

- Ferrure pour l'assemblage de caissons
- Pour panneau mince mini 14
- Entrainement par embout 6 pans SW4
- Ferrure avec goujon KD
- Plage de tirage > 5
- Perçage Ø25
- Profondeur 12,5
- Réglage facile et rapide par engrenage ZIPBOLT

RÉFÉRENCE	MONTAGE	VERSION	PRIX HT	PRIX TTC	UNITÉ DE VENTE
002 00060 03083	Vertical / Horizontal	Goujon KD 6 x 30 mm	**2,26 €**	2,71 €	l'unité
002 00060 04383	Vertical	Goujon KD 6 x 43 mm	**2,26 €**	2,71 €	l'unité

Caractéristiques :

- Perçage : Ø 25 mm
- Pour panneau d'épaisseur mini : 14 mm
- Profondeur : 12,5 mm

Tarifs valables le 01/05/2025
http://www.bricotoo.com/ferrure-d8217assemblage-mini-ut-p31385

15000 références pour le bricolage
Livraison gratuite au delà de 99 € TTC en France métropolitaine
Livraison en 72h00 hors week-end, jours fériés, hors montagne et en France métropolitaine
Un service client à votre écoute