GOUJON DE VERROUILLAGE
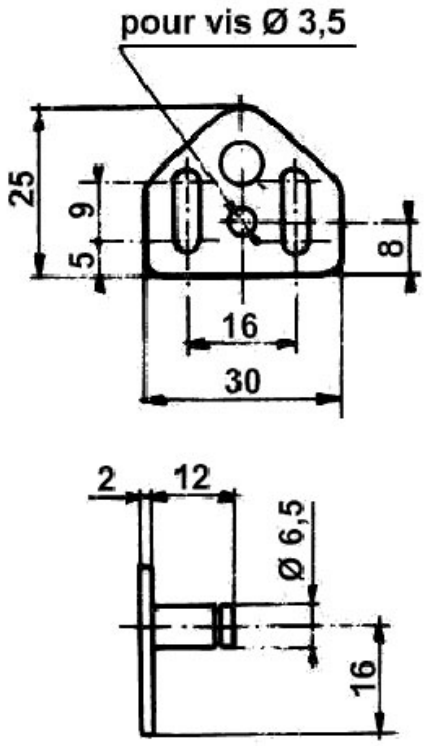
SERFA