JONCTION D'ANGLE PVC 90°

VOLPATO

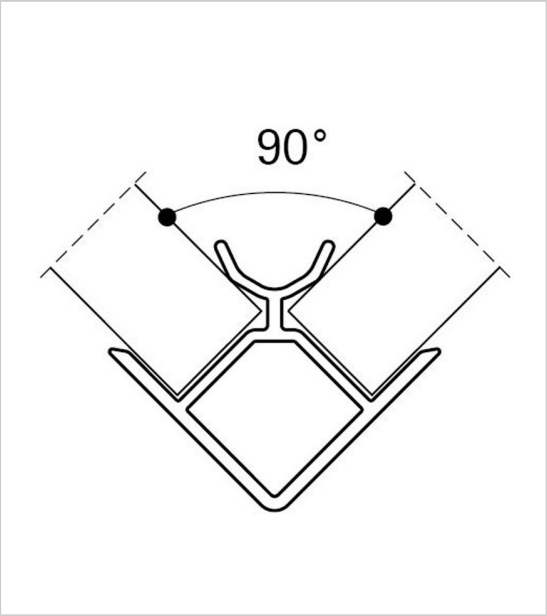

- Angle : 90°
- Décor : Aluminium
- Matériau : PVC
- Pour plinthe largeur 13 mm
- **Vendu à l'unité**

Elles vont avec les plinthes de la même hauteur :

- Hauteur 100 mm = pour plinthe hauteur 100 mm
- Hauteur 120 mm = pour plinthe hauteur 120 mm
- Hauteur 150 mm = pour plinthe hauteur 150 mm
- Les jonctions d'angles ne servent à rien seules
- Les jonctions sont moins hautes que les plinthes (environ 5 mm)
- Se référer à la hauteur de la plinthe
- Rehausse de plan de travail ou séparateur de colonne

RÉFÉRENCE	HAUTEUR	PRIX HT	PRIX TTC	UNITÉ DE VENTE
379 90010 08061	80 mm	**1,02 €**	1,22 €	l'unité
379 90010 10061	100 mm	**1,29 €**	1,55 €	l'unité
379 90010 12061	120 mm	**1,74 €**	2,09 €	l'unité
379 90010 15061	150 mm	**2,01 €**	2,41 €	l'unité

Caractéristiques :

- Angle : 90°
- Décor : Aluminium
- Matériau : PVC

Tarifs valables le 30/04/2025
http://www.bricotoo.com/jonction-dangle-pvc-90-p11174

15000 références pour le bricolage
Livraison gratuite au delà de 99 € TTC en France métropolitaine
Livraison en 72h00 hors week-end, jours fériés, hors montagne et en France métropolitaine
Un service client à votre écoute