KIT PLATINES ET PIVOTS HAUT / BAS

SEED

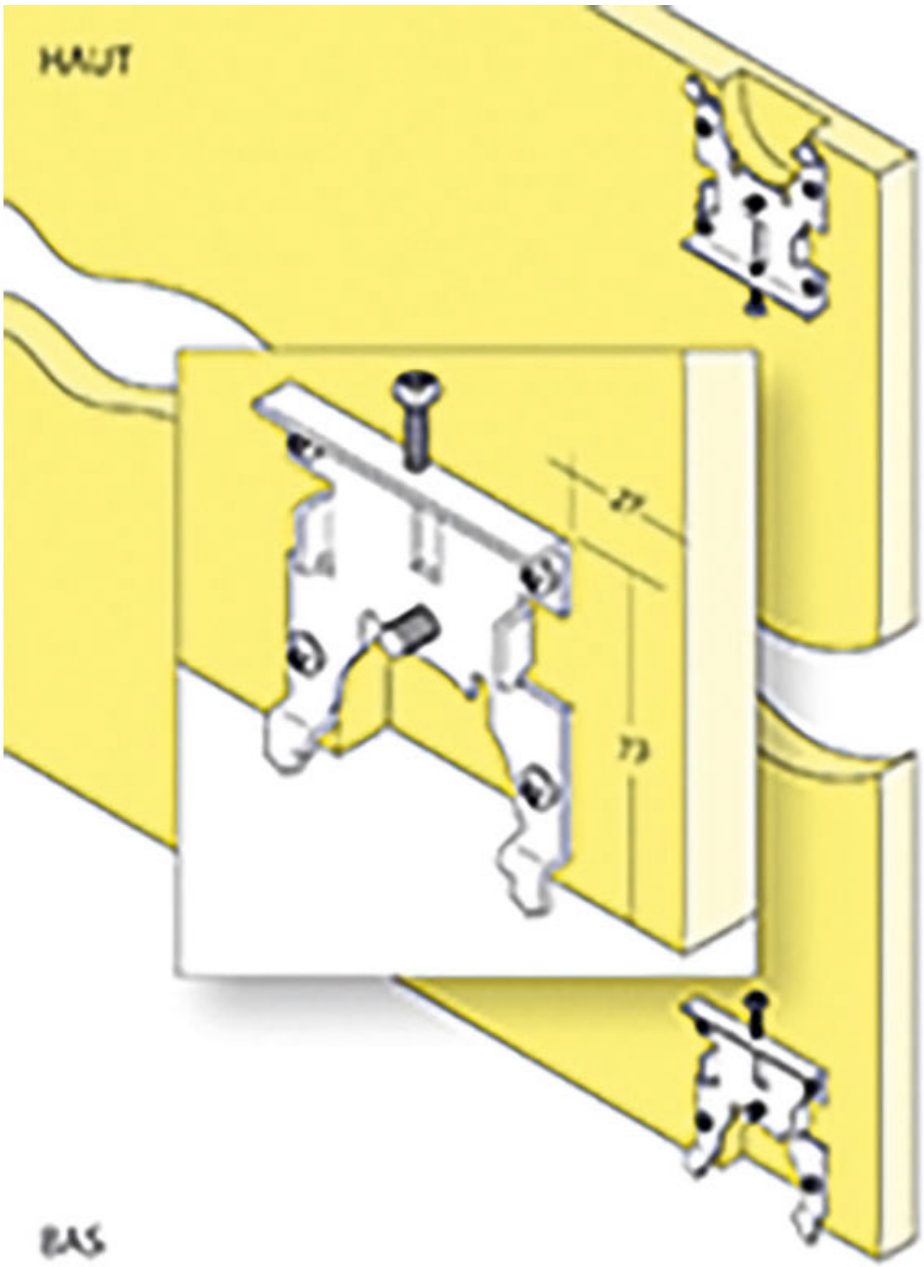

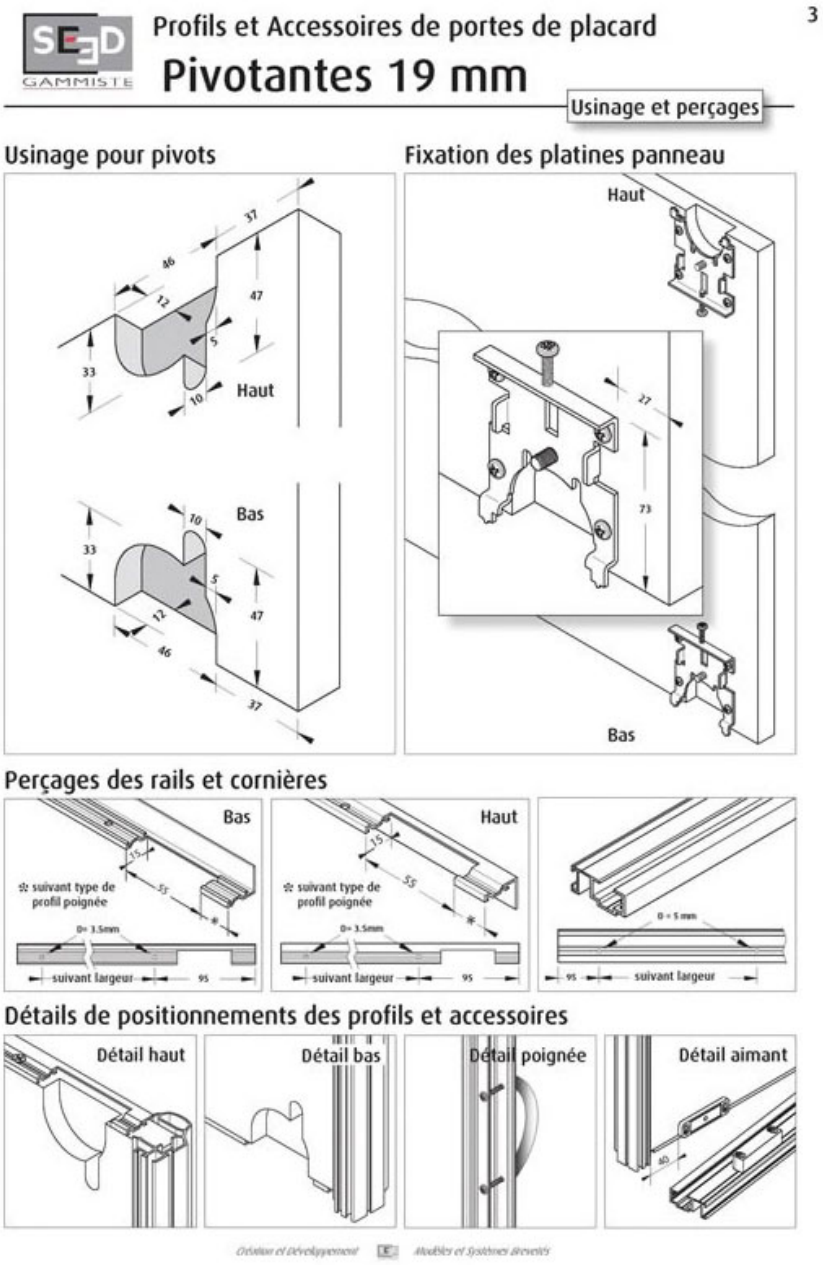
Profils et Accessoires de portes de placard
3
Pivotantes 19 mm
Usinage et perçages
Usinage pour pivots
Haut
Bas
Fixation des platines panneau
Haut
Bas
Perçages des rails et cornières
Bas
Haut
suivant type de profil poignée
suivant largeur
Détails de positionnements des profils et accessoires
Détail haut
Détail bas
Détail poignée
Détail aimant

SEED GAMMISTE

Profils et Accessoires de portes de placard

1

Pivotantes 19 mm

Présentation

Hauteur maxi: 2600mm Largeur mini/maxi: 500-1100mm
Remplissages: – Mélaminé: 19mm
– Mélaminé + (miroir ou verre): 15+4mm
Finitions profils : aluminium anodisé, laqué, poli ou enrobé
Rail haut et bas équipés d'inserts recevant les pivots.
Platines pivots permettant le réglage en hauteur.
Butée magnétiques assurant le maintien en fermeture.
Poignée de manoeuvre.

Coupe verticale d'une installation

Composants principaux

Développement et Développement Modèles et Systèmes Brevetés