LIGNE ARTIS
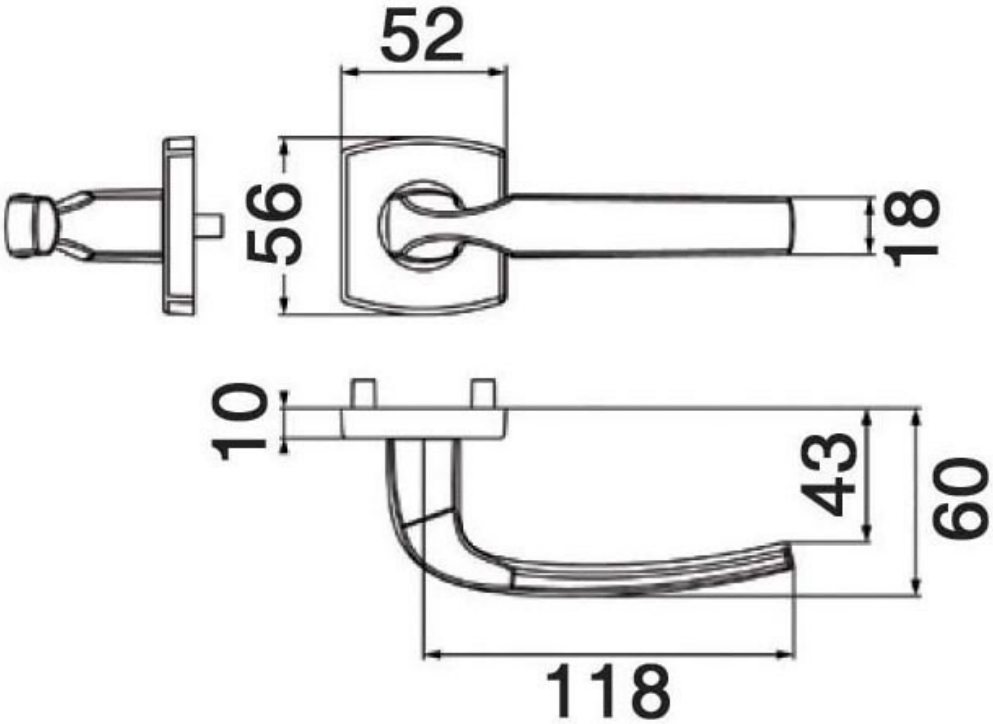
VACHETTE