LOQUETEAU AVEC BOUTON ESCAMOTABLE
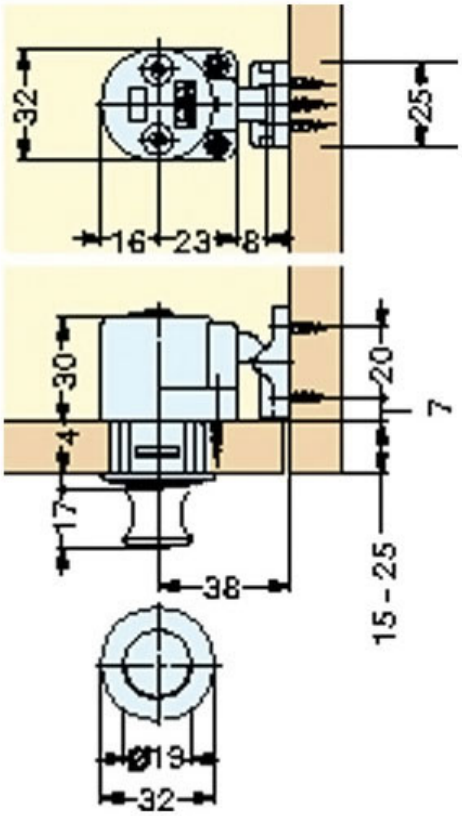
SUGATSUNE