LOQUETEAU MAGNÉTIQUE GÂCHE À POINTER
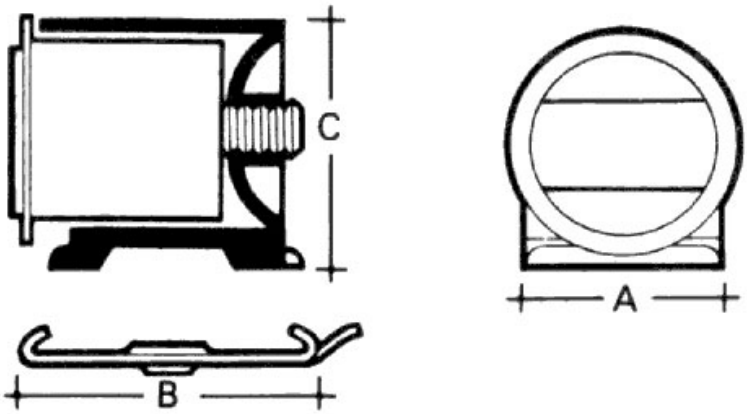
ARELEC