NAISSANCE À FIXATION INVISIBLE
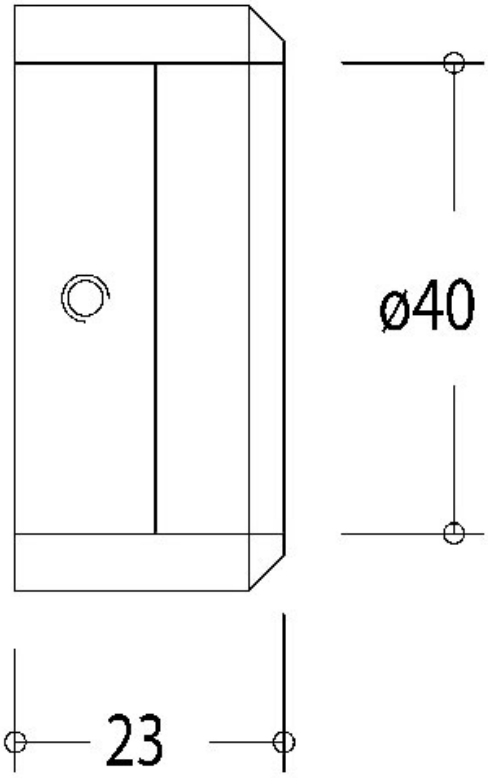
CUIVRINOX