NAISSANCE CANNELÉE
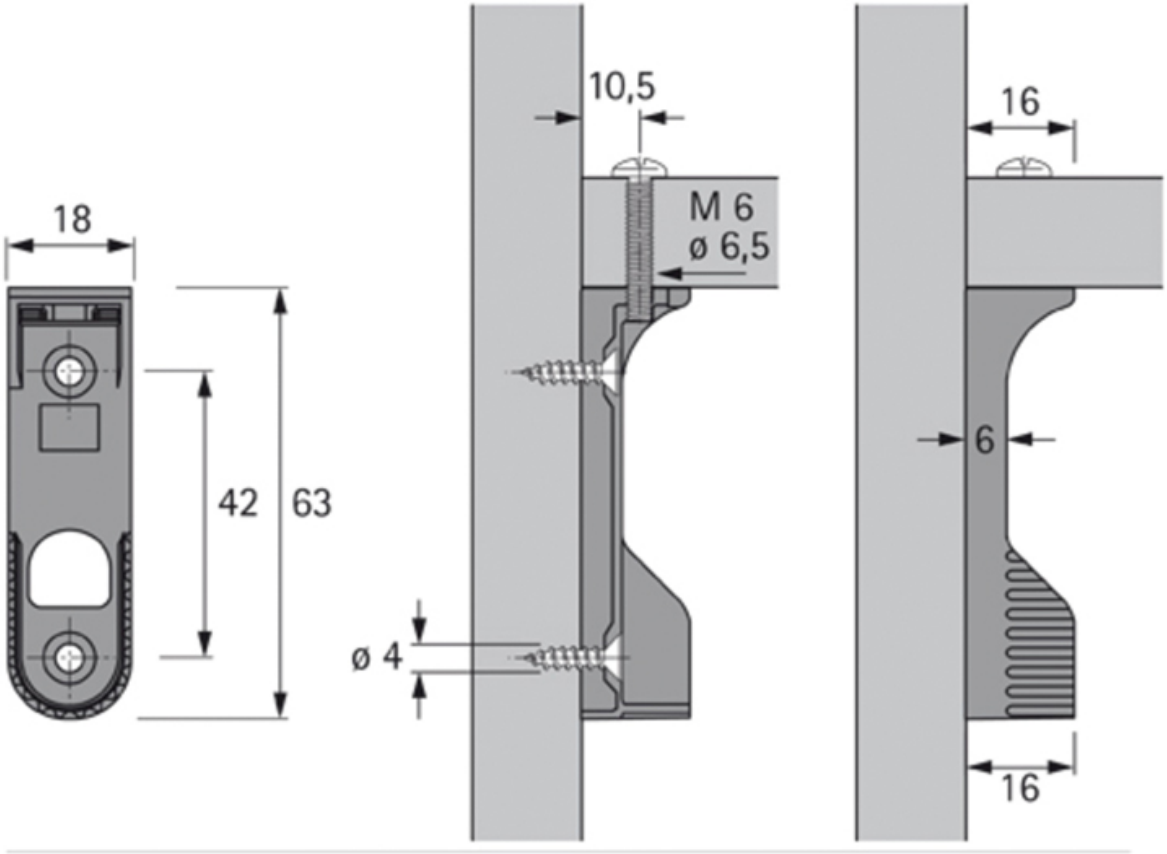
ITAR