NAISSANCES NOIRES POUR TUBE ALUMINIUM

DUVAL-BILCOCQ

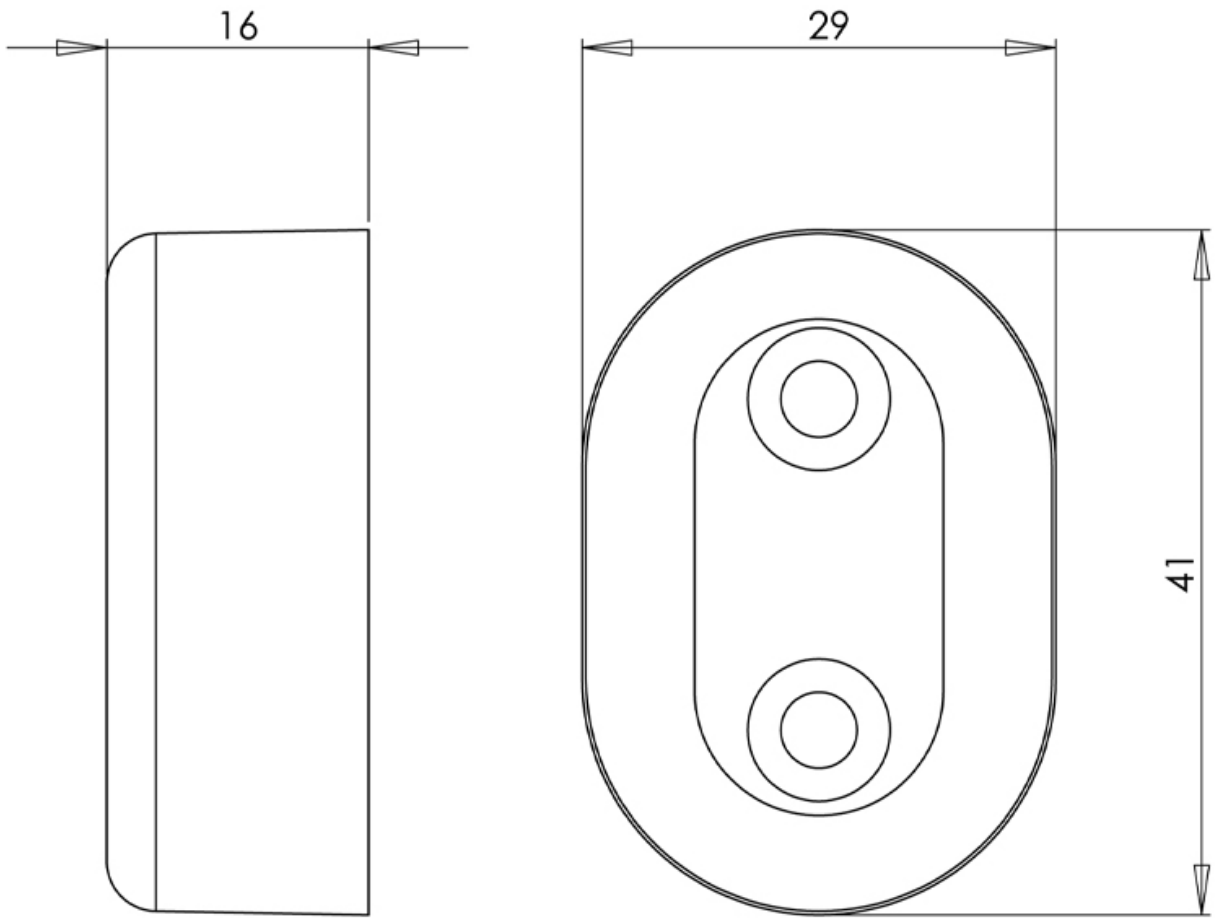

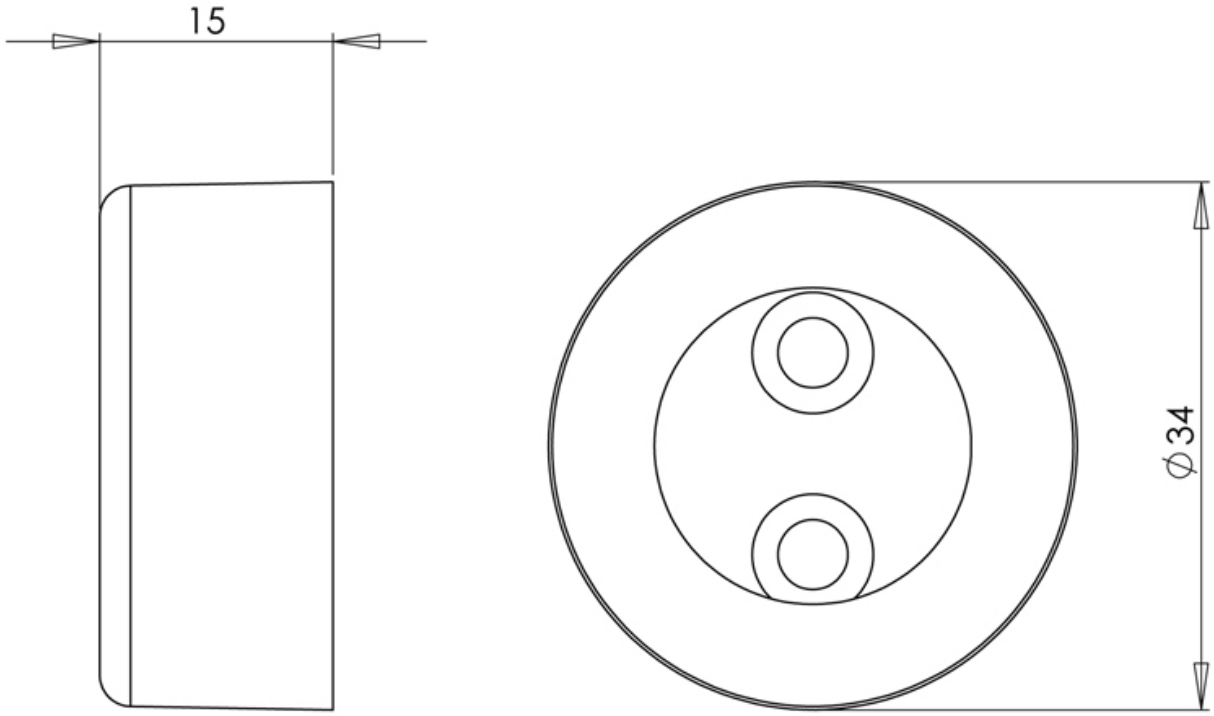
15
Ø34