PATÈRE ADHÉSIVE
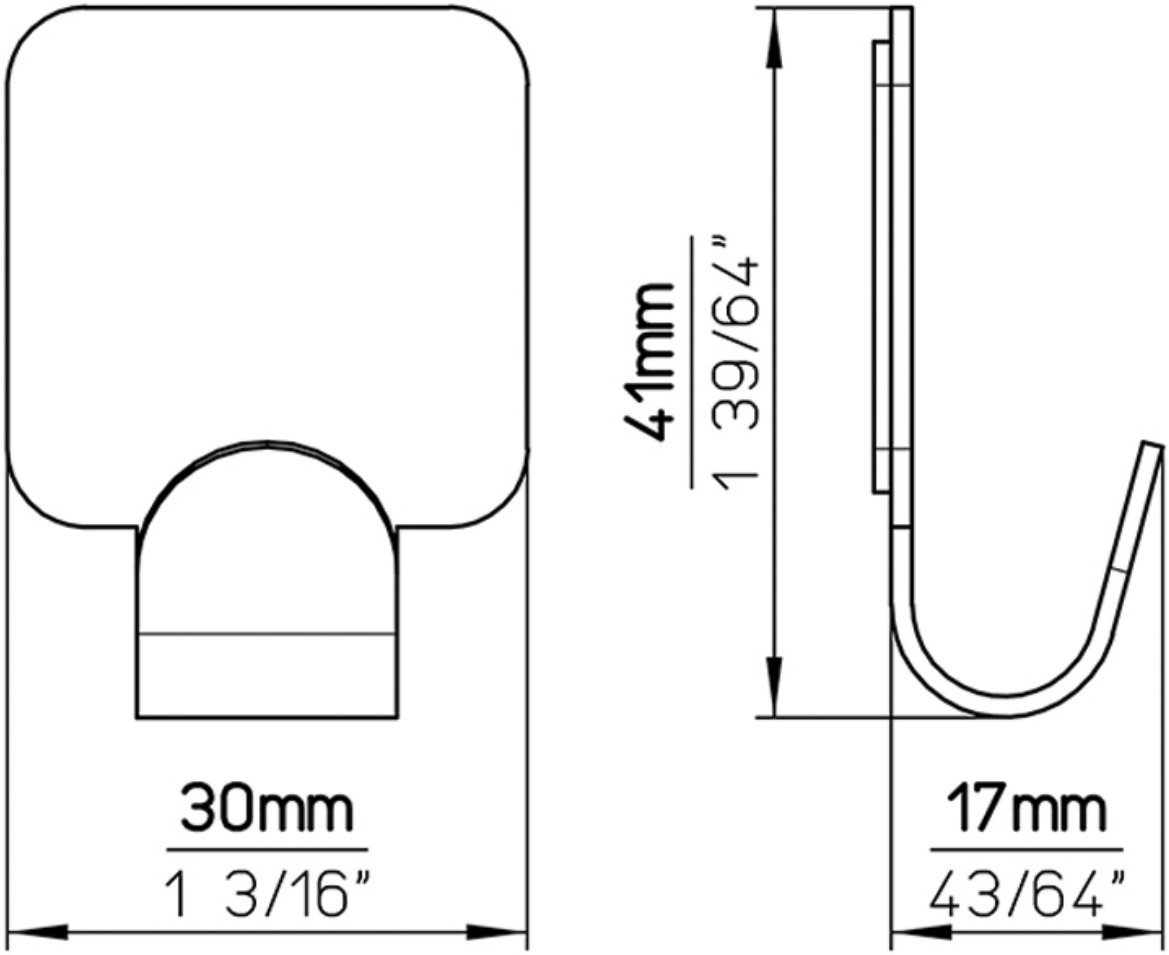
SIRO