PATIN
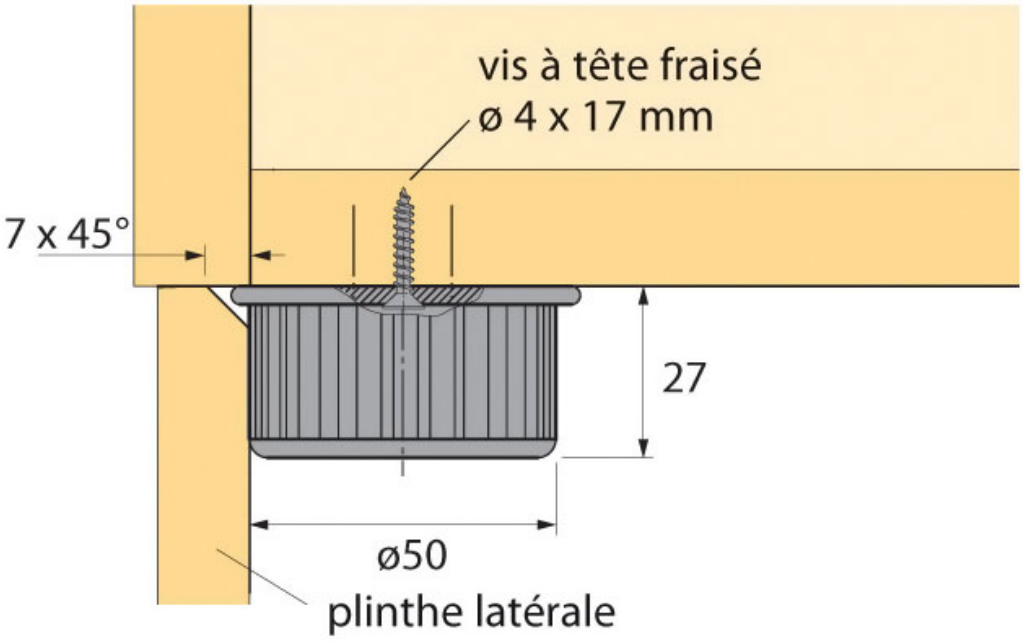
HETTICH