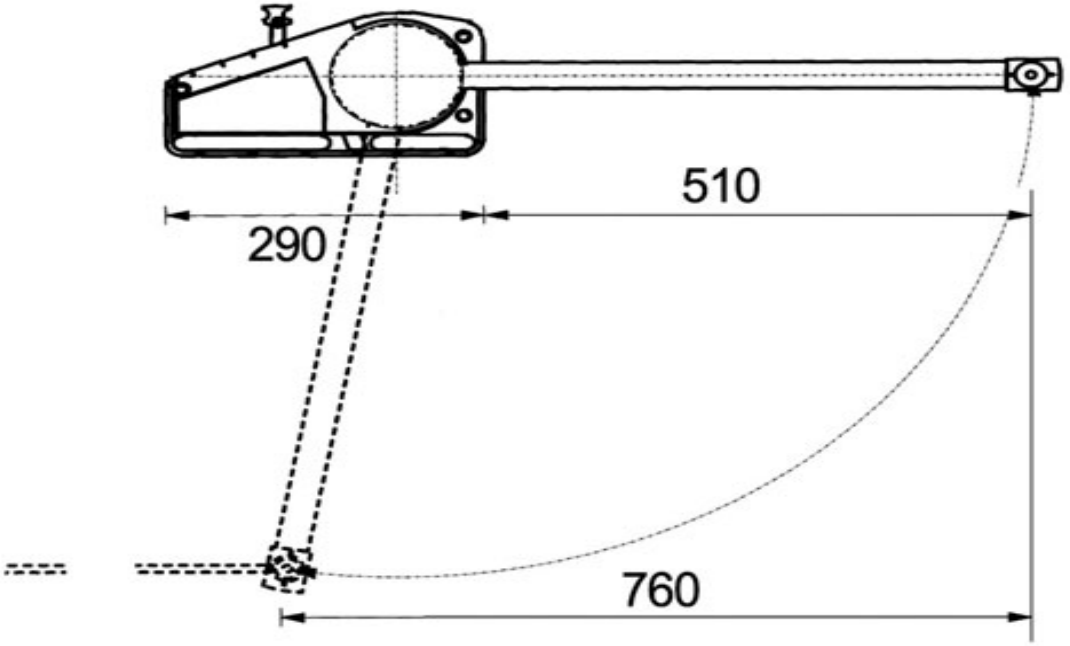
510
290
760

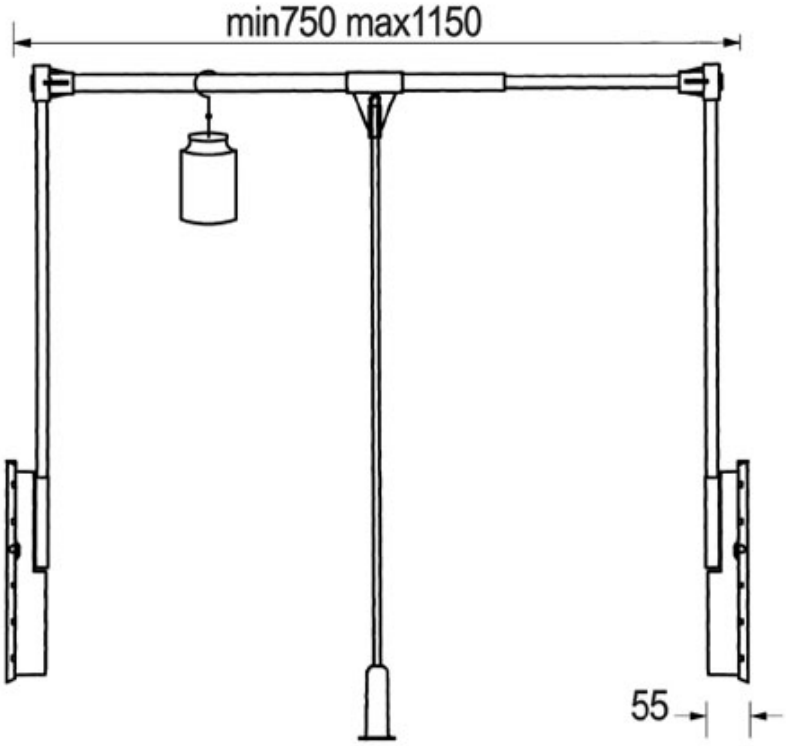
min750 max1150
55