PIÈCE DE COULISSAGE À VISSER POUR MONTAGE PORTE MIXTE
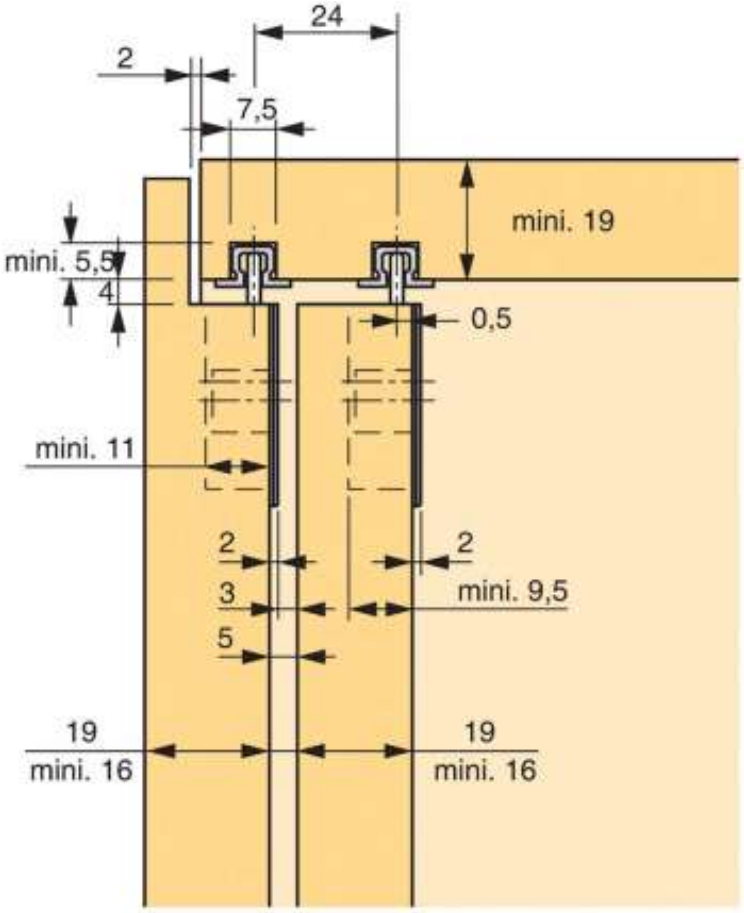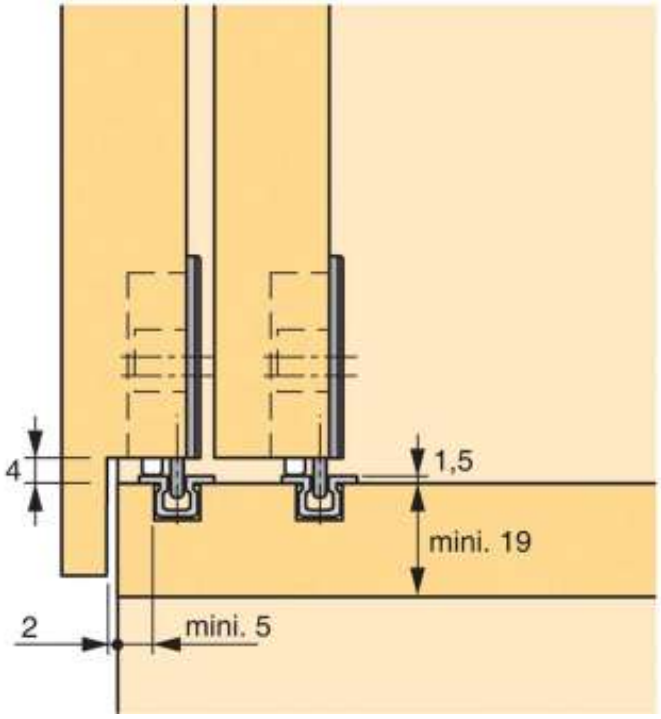
HETTICH