PINCE DE FIXATION ZAMAC

ADLER

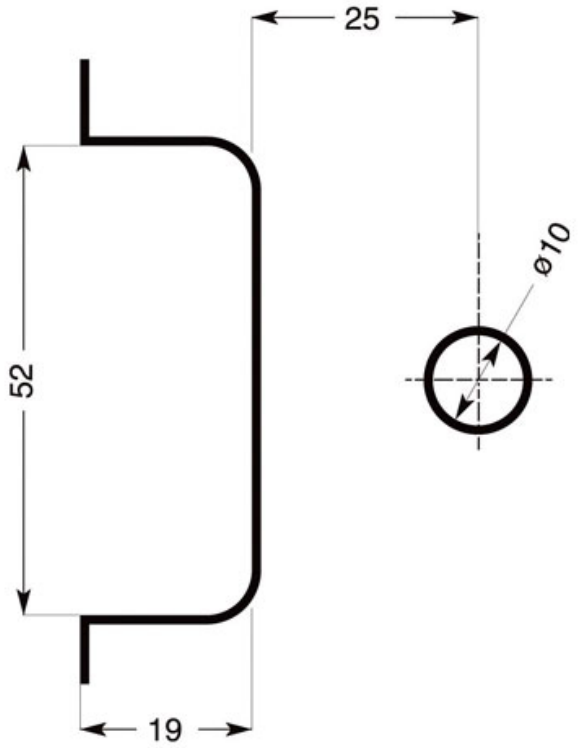

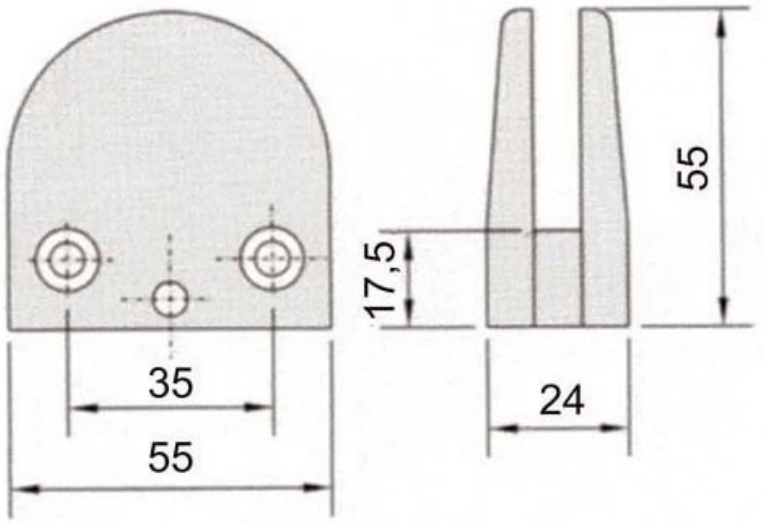
35
55
17,5
55
24