PLATINE DE FIXATION POUR AMORTISSEUR
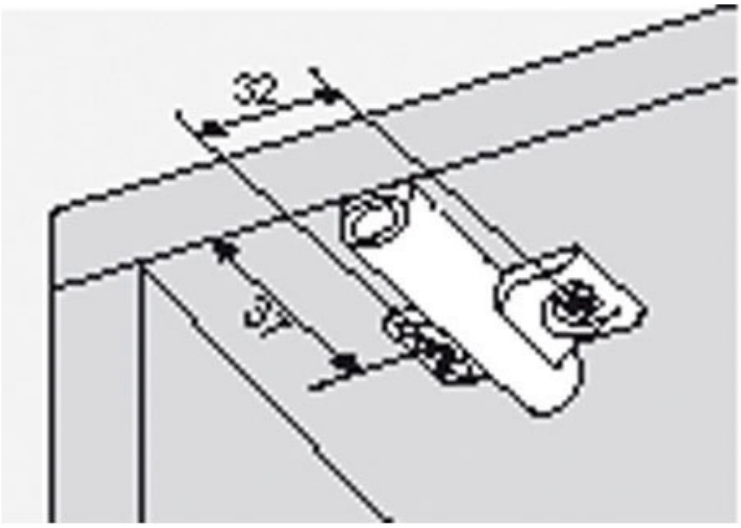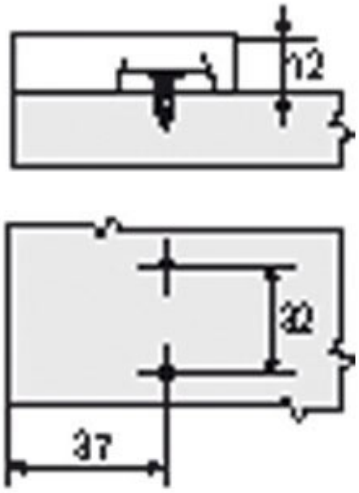
TCASYSTEM