# PORTE ACCESSOIRES DE DOUCHE
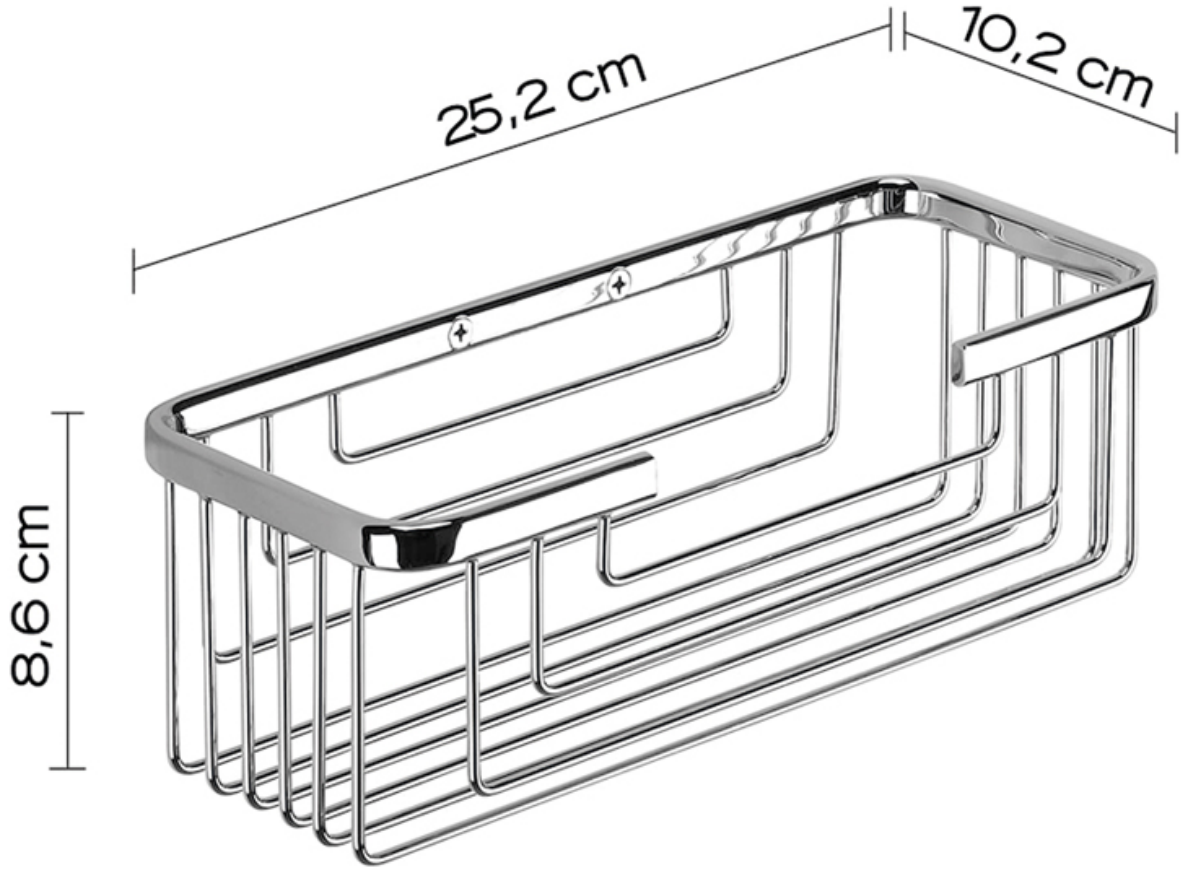
OCMEI