POUBELLE COULISSANTE À OUVERTURE 3 OU 4 SEAUX
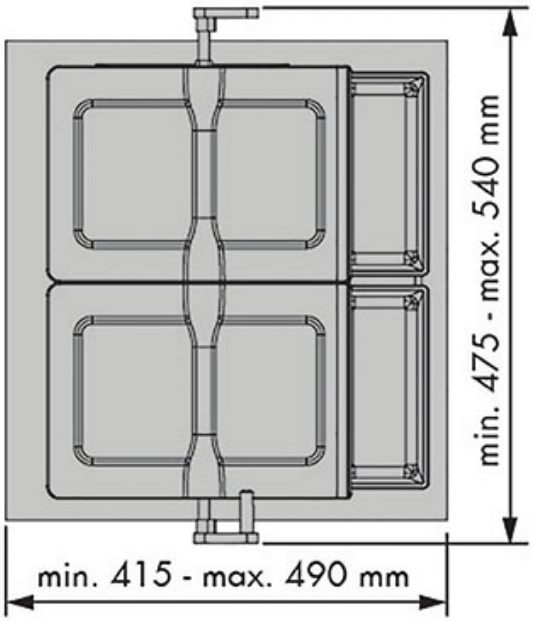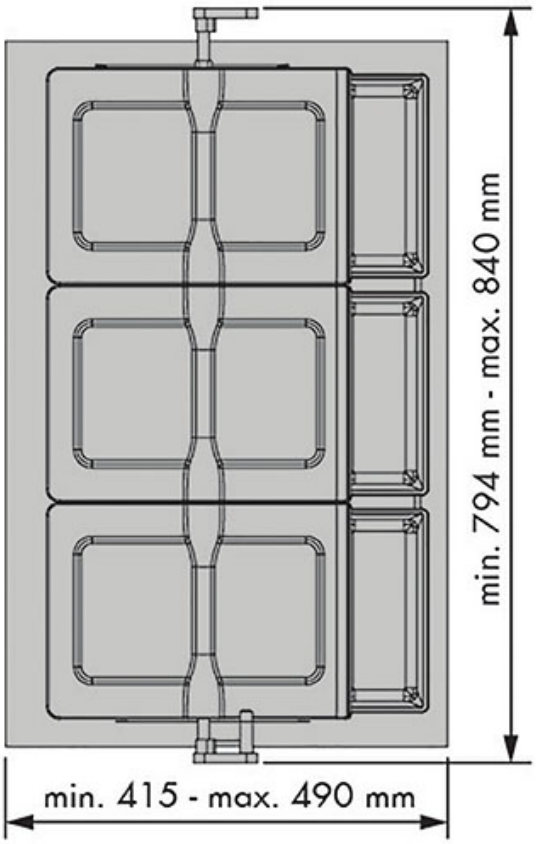
GOLLINUCCI