RAIL DE ROULEMENT DOUBLE CLIPO 16 H ENCASTRABLE
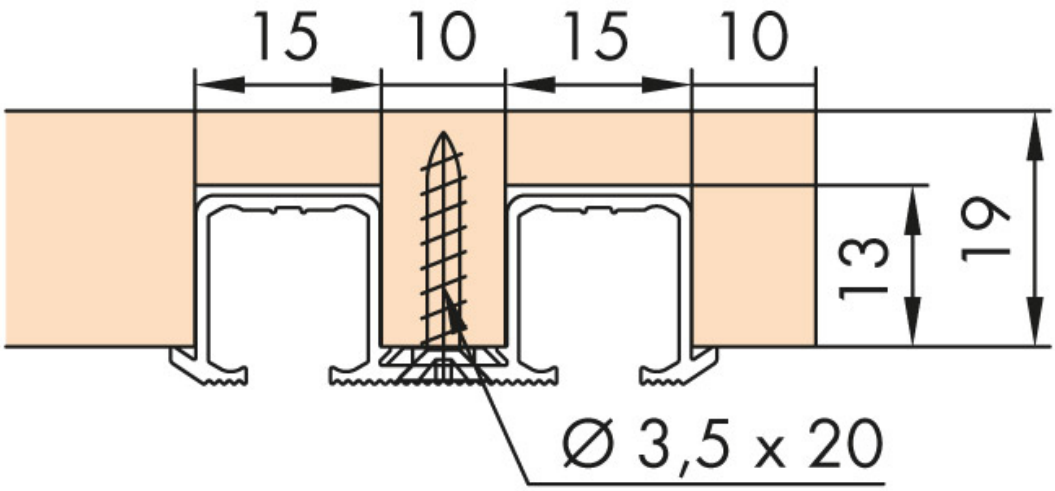
HAWA