RAIL DE ROULEMENT POUR MINIROLL 15 ET 25
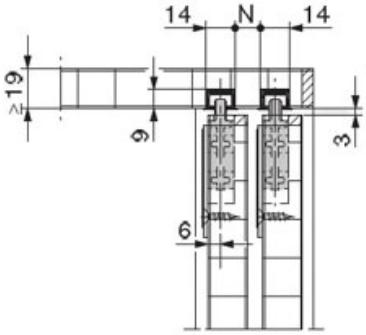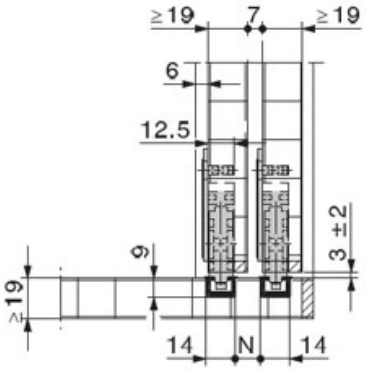
HAWA