ROULETTE PIVOTANTE À FREIN
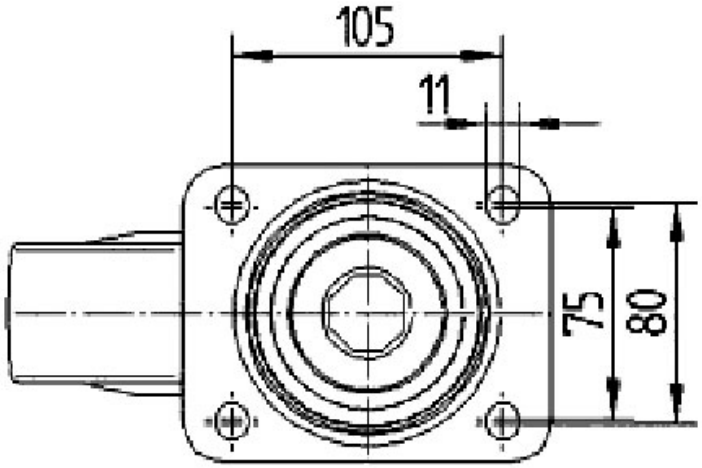
TENTE