SELEKTA PRO 2000, 6,5 MM

HETTICH

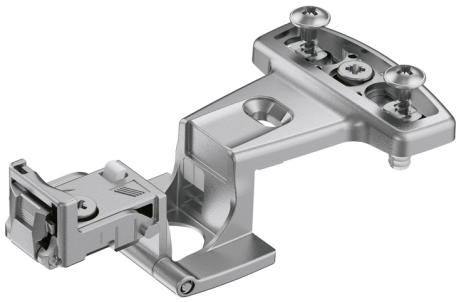

Avec blocage.

Uniquement pour panneau de 19.

Livré sans embase

RÉFÉRENCE	PRIX HT	PRIX TTC	UNITÉ DE VENTE
0 045 048	**8,92 €**	10,70 €	l'unité

Caractéristiques :

- Décor : Nickelé
- Diametre boîtier : 35 mm
- Epaisseur porte : 19 mm
- Matériau : Zamac
- Montage : En applique / En demi-applique
- Ouverture : 230°
- Recouvrement : 6,5 mm
- Série : Selekta Pro 2000

Livré sans embase

Tarifs valables le 30/04/2025
http://www.bricotoo.com/selekta-pro-2000-65-mm-p28055

15000 références pour le bricolage
Livraison gratuite au delà de 99 € TTC en France métropolitaine
Livraison en 72h00 hors week-end, jours fériés, hors montagne et en France métropolitaine
Un service client à votre écoute